LEOVIRA

UGNIES IR DŪMŲ VOŽTUVAI

TURINYS

Stačiakampiai ugnies vožtuvai – LX5..... 1

Apvalūs ugnies vožtuvai – CX5..... 9

Apvalūs ugnies vožtuvai – CX-4S..... 15

Dūmų vožtuvai – VX5..... 19

Vožtuvų LX/VX sujungimo schema..... 25

Vertimas iš anglų kalbos

STATYBOS TECHNIKOS INSTITUTAS
SERTIFIKAVIMO ĮMONĖ

FILTROWA g. Nr. 1, 00-611 VARŠUVA
Tel. +48(22) 57 96 167, +48(22) 57 96 168, faks. +48(22) 57 96 295
El. paštas: certyfikacja@itb.pl, www.itb.pl

EB ATITIKTIES SERTIFIKATAS
1488-CPD-0280/W

Vadovaujantis 1988 m. gruodžio 21 d. Tarybos direktyva Nr. 89/106/EEB *dėl valstybių narių įstatymų ir kitų teisės aktų, susijusių su statybos produktais*, derinimo (Statybos produktų direktyva arba SPD), su vėlesniais pakeitimais, konstatuojama, kad statybos produktas

AUTOMATINĖS PRIEŠGAISRINĖS SKLENDĖS „GRYFIT CX-S“,

kuriose sumontuoti šie aktyvuojantys mechanizmai:

- Automatinę priešgaisrinę sklendę aktyvuojantis mechanizmas, kurio tipas FDG-WT-5-24, FDG-WT-5-230, FDG-WT-8-24, FDG-WT-8-230, FDG-WT-20-24, FDG-WT-20-230, su sumontuotu nuo šilumos įsijungiančiu jiungiu;
- Automatinę priešgaisrinę sklendę aktyvuojantis mechanizmas, kurio tipas BLF24-T, BLF24-ST, BLF 230-T, BF24-T, BF24-T-ST, BF 230-T, su sumontuotu nuo šilumos įsijungiančiu jiungiu BAE;
- Automatinę priešgaisrinę sklendę aktyvuojantis mechanizmas, kurio tipas FDG-8-24 arba FDG-8-230, su sumontuotu nuo šilumos įsijungiančiu „GRYFIT H“ tipo jiungiu;
- Automatinę priešgaisrinę sklendę aktyvuojantis mechanizmas, kurio tipas SLF1.90T/14, SFL2.90T/14, su sumontuotu nuo šilumos įsijungiančiu jiungiu ST;
- Automatinės priešgaisrinės sklendės spyruoklę aktyvuojantis jiungus su sumontuotu nuo šilumos atsilaisvinančiu mechanizmu, arba su 1WKKP tipo mikrojungikliais, parodančiais sklendės padėtį – ar ji atidaryta, ar uždaryta, arba su įsijungiančiu solenoidu 24 V (pastovioji srovė);

atsparumo ugniai klasifikacija atitinka pateiktą PN-EN 13501-3+A1:2010,

EI 120 (ve, ho i ↔ o)S

savybės atitinka pateiktąsias Priede Nr. Z-1488-CPD-0280/W,
kuris yra neatskiriama šio sertifikato dalis,

kurias rinkai pateikė

ribotos atsakomybės bendrovė (RAB) „CIAT“
Langiewicza g. Nr. 62
95-050 Konstantynów Łódzki,

pagamino

RAB „CIAT“
Langiewicza g. Nr. 62
95-050 Konstantynów Łódzki gamykla,

yra gamintojo pateiktos gamyklos produkcijos kokybės kontrolei ir tolesniam pavyzdžių, paimtų gamykloje pagal nustatytą bandymų planą, patikrinimui; ir kad notifikuotoji įstaiga Nr. 1488 *Statybos techninės institutas* atliko pirminius tipinius bandymus atitinkamoms produkto savybėms nustatyti, pirmimę gamyklos bei gamyklos produkcijos kokybės kontrolės patikrą ir vykdo gamyklos produkcijos kokybės kontrolės nuolatinę priežiūrą, vertinimą ir patvirtinimą (aprobavimą).

Šis sertifikatas liudija, kad buvo atsižvelgta į visas sąlygas dėl atitikties ir techninių charakteristikų, aprašytų standarto

EN 15650:2010

ZA priede, patvirtinimo, ir kad produktas atitinka visus nurodytuosius reikalavimus.

Šis sertifikatas pirmą kartą buvo išduotas 2012-11-02 (atnaujintas 2013-06-05) ir galioja tol, kol nėra reikšmingai pakeičiamos sąlygos, išdėstytos čia nurodytose suderintose techninėse sąlygose, arba gamyklioje galiojančios gamybos ar gamybos produkcijos kokybės kontrolės sąlygos.

Sertifikavimo įmonės	/antspaudas/	Statybos technikos instituto
VIRŠININKAS		DIREKTORIUS
/parašas/		/parašas/
Barbara Dobosz	Varšuva, 2013-06-05	Jan Bobrowicz

Vertimas iš anglų kalbos

STATYBOS TECHNIKOS INSTITUTAS
SERTIFIKAVIMO ĮMONĖ

FILTROWA g. Nr. 1, 00-611 VARŠUVA
Tel. +48(22) 57 96 167, +48(22) 57 96 168, faks. +48(22) 57 96 295
El. paštas: certyfikacja@itb.pl, www.itb.pl

EB ATITIKTIES SERTIFIKATAS
1488-CPD-0280/W

Vadovaujantis 1988 m. gruodžio 21 d. Tarybos direktyva Nr. 89/106/EEB *dėl valstybių narių įstatymų ir kitų teisės aktų, susijusių su statybos produktais*, derinimo (Statybos produktų direktyva arba SPD), su vėlesniais pakeitimais, konstatuojama, kad statybos produktas

AUTOMATINĖS PRIEŠGAISRINĖS SKLENDĖS „GRYFIT CX-S“,

kuriose sumontuoti šie aktyvuojantys mechanizmai:

- Automatinę priešgaisrinę sklendę aktyvuojantis mechanizmas, kurio tipas FDG-WT-5-24, FDG-WT-5-230, FDG-WT-8-24, FDG-WT-8-230, FDG-WT-20-24, FDG-WT-20-230, su sumontuotu nuo šilumos įsijungiančiu jiungiu;
- Automatinę priešgaisrinę sklendę aktyvuojantis mechanizmas, kurio tipas BLF24-T, BLF24-ST, BLF 230-T, BF24-T, BF24-T-ST, BF 230-T, su sumontuotu nuo šilumos įsijungiančiu jiungiu BAE;
- Automatinę priešgaisrinę sklendę aktyvuojantis mechanizmas, kurio tipas FDG-8-24 arba FDG-8-230, su sumontuotu nuo šilumos įsijungiančiu „GRYFIT H“ tipo jiungiu;
- Automatinę priešgaisrinę sklendę aktyvuojantis mechanizmas, kurio tipas SLF1.90T/14, SFL2.90T/14, su sumontuotu nuo šilumos įsijungiančiu jiungiu ST;
- Automatinės priešgaisrinės sklendės spyruoklę aktyvuojantis jiungus su sumontuotu nuo šilumos atsilaisvinančiu mechanizmu, arba su 1WKKP tipo mikrojungikliais, parodančiais sklendės padėtį – ar ji atidaryta, ar uždaryta, arba su įsijungiančiu solenoidu 24 V (pastovioji srovė);

atsparumo ugniai klasifikacija atitinka pateiktą PN-EN 13501-3+A1:2010,

EI 120 (ve, ho i ↔ o)S

savybės atitinka pateiktąsias Priede Nr. Z-1488-CPD-0280/W,
kuris yra neatskiriama šio sertifikato dalis,

kurias rinkai pateikė

ribotos atsakomybės bendrovė (RAB) „CIAT“
Langiewicza g. Nr. 62
95-050 Konstantynów Łódzki,

pagamino

RAB „CIAT“
Langiewicza g. Nr. 62
95-050 Konstantynów Łódzki gamykla,

yra gamintojo pateiktos gamyklos produkcijos kokybės kontrolei ir tolesniam pavyzdžių, paimtų gamykloje pagal nustatytą bandymų planą, patikrinimui; ir kad notifikuotoji įstaiga Nr. 1488 *Statybos techninės institutas* atliko pirminius tipinius bandymus atitinkamoms produkto savybėms nustatyti, pirmimę gamyklos bei gamyklos produkcijos kokybės kontrolės patikrą ir vykdo gamyklos produkcijos kokybės kontrolės nuolatinę priežiūrą, vertinimą ir patvirtinimą (aprobavimą).

Šis sertifikatas liudija, kad buvo atsižvelgta į visas sąlygas dėl atitikties ir techninių charakteristikų, aprašytų standarto

EN 15650:2010

ZA priede, patvirtinimo, ir kad produktas atitinka visus nurodytuosius reikalavimus.

Šis sertifikatas pirmą kartą buvo išduotas 2012-11-02 (atnaujintas 2013-06-05) ir galioja tol, kol nėra reikšmingai pakeičiamos sąlygos, išdėstytos čia nurodytose suderintose techninėse sąlygose, arba gamyklioje galiojančios gamybos ar gamybos produkcijos kokybės kontrolės sąlygos.

Sertifikavimo įmonės	/antspaudas/	Statybos technikos instituto
VIRŠININKAS		DIREKTORIUS
/parašas/		/parašas/
Barbara Dobosz	Varšuva, 2013-06-05	Jan Bobrowicz

Vertimas iš anglų kalbos

STATYBOS TECHNIKOS INSTITUTAS
SERTIFIKAVIMO ĮMONĖ

FILTROWA g. Nr. 1, 00-611 VARŠUVA
Tel. +48(22) 57 96 167, +48(22) 57 96 168, faks. +48(22) 57 96 295
El. paštas: certyfikacja@itb.pl, www.itb.pl

EB ATITIKTIES SERTIFIKATAS
1488-CPD-0278/W

Vadovaujantis 1988 m. gruodžio 21 d. Tarybos direktyva Nr. 89/106/EEB *dėl valstybių narių įstatymų ir kitų teisės aktų, susijusių su statybos produktais*, derinimo (Statybos produktų direktyva arba SPD), su vėlesniais pakeitimais, konstatuojama, kad statybos produktas

AUTOMATINĖS PRIEŠGAISRINĖS SKLENDĖS „GRYFIT LX-S“,

kuriose sumontuoti šie aktyvuojantys mechanizmai:

- Automatinę priešgaisrinę sklendę aktyvuojantis mechanizmas, kurio tipas FDG-WT-5-24, FDG-WT-5-230, FDG-WT-8-24, FDG-WT-8-230, FDG-WT-20-24, FDG-WT-20-230, su sumontuotu nuo šilumos įsijungiančiu jiungiu;
- Automatinę priešgaisrinę sklendę aktyvuojantis mechanizmas, kurio tipas BLF24-T, BLF24-ST, BLF 230-T, BF24-T, BF24-T-ST, BF 230-T, su sumontuotu nuo šilumos įsijungiančiu jiungiu BAE;
- Automatinę priešgaisrinę sklendę aktyvuojantis mechanizmas, kurio tipas FDG-8-24 arba FDG-8-230, su sumontuotu nuo šilumos įsijungiančiu „GRYFIT H“ tipo jiungiu;
- Automatinę priešgaisrinę sklendę aktyvuojantis mechanizmas, kurio tipas SLF1.90T/14, SFL2.90T/14, su sumontuotu nuo šilumos įsijungiančiu jiungiu ST;
- Automatinės priešgaisrinės sklendės spyruoklę aktyvuojantis jiungus su sumontuotu nuo šilumos atsilaisvinančiu mechanizmu, arba su 1WKKP tipo mikrojungikliais, parodančiais sklendės padėtį – ar ji atidaryta, ar uždaryta, arba su įsijungiančiu solenoidu 24 V (pastovioji srovė);

atsparumo ugniai klasifikacija atitinka pateiktą PN-EN 13501-3+A1:2010,

EI 120 (ve, ho i ↔ o)S

savybės atitinka pateiktąsias Priede Nr. Z-1488-CPD-0278/W,
kuris yra neatskiriama šio sertifikato dalis,

kurias rinkai pateikė

ribotos atsakomybės bendrovė (RAB) „CIAT“
Langiewicza g. Nr. 62
95-050 Konstantynów Łódzki,

pagamino

RAB „CIAT“
Langiewicza g. Nr. 62
95-050 Konstantynów Łódzki gamykla,

yra gamintojo pateiktos gamyklos produkcijos kokybės kontrolei ir tolesniam pavyzdžių, paimtų gamykloje pagal nustatytą bandymų planą, patikrinimui; ir kad notifikuotoji įstaiga Nr. 1488 *Statybos techninės institutas* atliko pirminius tipinius bandymus atitinkamoms produkto savybėms nustatyti, pirmimę gamyklos bei gamyklos produkcijos kokybės kontrolės patikrą ir vykdo gamyklos produkcijos kokybės kontrolės nuolatinę priežiūrą, vertinimą ir patvirtinimą (aprobavimą).

Šis sertifikatas liudija, kad buvo atsižvelgta į visas sąlygas dėl atitikties ir techninių charakteristikų, aprašytų standarto

EN 15650:2010

ZA priede, patvirtinimo, ir kad produktas atitinka visus nurodytuosius reikalavimus.

Šis sertifikatas pirmą kartą buvo išduotas 2012-11-02 (atnaujintas 2013-04-08) ir galioja tol, kol nėra reikšmingai pakeičiamos sąlygos, išdėstytos čia nurodytose suderintose techninėse sąlygose, arba gamyklioje galiojančios gamybos ar gamybos produkcijos kokybės kontrolės sąlygos.

Sertifikavimo įmonės	/antspaudas/	Statybos technikos instituto
VIRŠININKAS		DIREKTORIUS
/parašas/		/parašas/
Barbara Dobosz	Varšuva, 2013-04-08	Jan Bobrowicz

STATYBOS TECHNIKOS INSTITUTAS
SERTIFIKAVIMO CENTRAS
FILTROWA g. 1, 00-611 VARŠUVA
Tel.: (0 22) 57 96 167, (0 22) 57 96 168, faks. (0 22) 57 96 295

ATITIKTIES SERTIFIKATAS
ITB-0635/W

Šiuo patvirtinama, kad:
VĖDINIMO KANALŲ ATSKIRIAMOSIOS PERTVAROS „GRYFIT LX-4“, „GRYFIT LX-5“, „GRYFIT CX-45“, „GRYFIT CX-4“, „GRYFIT CX-5“ IR PRIEŠGAISRINĖS VĖDINIMO KANALŲ ATSKIRIAMOSIOS PERTVAROS „GRYFIT VX-4“, „GRYFIT VX-5“,

kurių atsparumas ugniai nustatytas vadovaujantis LST EN 1363-1:2001 ir LST EN 1366-2:2001:
EIS 120—„GRYFIT CX-4“, „GRYFIT CX-5“, „GRYFIT CX-45“, „GRYFIT LX-4“ ir „GRYFIT LX-5“
EIS 120 AA —„GRYFIT VX-4“ ir „GRYFIT VX-5“
EIS 120 AA —„GRYFIT LX-4“ ir „GRYFIT LX-5“,

kurias gamina ir išleidžia į apyvartą:
„CIAT“ Sp. z o. o.
Langiewicza g. 62/15
95-050 Lodzės Konstantinuvas

gamykloje:
„CIAT“ Sp. z o. o.
Langiewicza g. 62/15
95-050 Lodzės Konstantinuvas,

atitinka reikalavimus, išvardytus:
Techniniame liudijime Nr. AT-15-6009/2009 + 1 priede

Gamintojas įdiegė gamyklos produkcijos kontrolės sistemą ir atlieka gamykloje apimtų gaminio mėginių bandymus pagal bandymų planą.
STI sertifikavimo centras atliko pirminius tipo bandymus ir gamyklos bei gamyklos produkcijos kontrolės auditą, nustat pritūrį, vertina ir tvirtina gamyklos produkcijos kontrolę.
Šis sertifikatas yra dokumentas, kurio reikalauja 1 atitikties vertinimo sistema, vadovaujantis 2004 m. rugsėjūčio 11 d. infrastruktūros ministro įsakymu *dėl statybos produktų atitikties deklaravimo ir jų ženklinimo* statybos *ženklu* (Žin. Nr. 198, 2041 eil. su vėl. pak.).
Atitikties sertifikatas Nr. ITB-0635/W išduotas pirmą kartą 2003-07-30. Šis sertifikatas atstoja 2009-10-05 išduotą sertifikatą Nr. ITB-0635/W ir gali būti taikomas tik tiems produktams, kurie atitinka minėto techninio liudijimo reikalavimus. Šis sertifikatas galioja iki 2014-09-03, jei galioja minėtas techninis liudijimas ir iš esmės nepasikeitė gaminio tipas, gamybos sąlygos ir vieta arba gamyklos produkcijos kontrolės sistema.

Sertifikavimo centro VADOVAS
Barbara Dobosz

Varšuva, 2010-01-25

Statybos technikos instituto
DIREKTORIAUS PAVADUOTOJAS
Jan Bobrowicz

DĖMESIO

UGNIES IR DŪMŲ VOŽTUVAI GALI BŪTI IŠ NERŪDIJANČIO PLIENO

GRYFIT

LX-5

PRIEŠGAISRINĖ SKLENDĖ

EI 120 (ve ho i ↔ o) S
EN 13501-3 + A1:2010
Sklendės sandarumo klasė: 4
EN 1751:2002
Aptaiso sandarumo klasė: C
EN 1751:2002
CE 1488 **Atitinka reikalavimus**
EN 15650:2010

GAMINYS APDOVANOTAS AUKSO MEDALIU MTP 2010 M.
2013 M., KOVO 20 D. SUTEIKTAS PATENTAS PAGAL PRAŠYMĄ NR. p.387520

in libraries of Fluid Desk

parametric libraries GRYFIT CAD

PRIEŠGAISRINĖ SAUGA

/„Fluid Desk“ pastatų inžinerijos sprendimai/
/„GRYFIT CAD“ parametrų bibliotekos/

VEIKIMAS

„GRYFIT LX-5“ priešgaisrinė sklendė yra skirta pastatams, kuriems vadovaujantis paveiktos zonos atskyrimo principu yra numatytas vieno aukšto evakuacijos planas. Sklendė atitinka pastatų, kuriuose gaisro atveju paveikta zona turėtų būti atskiriama nuo kitų zonų nuotoliniu būdu uždaromomis priešgaisrinėmis sklendėmis, kai vėdinimo sistema kitose zonose turi veikti įprastu būdu, reikalavimus.

NAUDOJIMAS

„GRYFIT LX-5“ priešgaisrinė sklendė yra naudojama vėdinimo arba oro kondicionavimo kanaluose, kurie nutiesti per ugniai atsparias pertvaras. Šių sklendžių dėka gaisro atveju paveiktą zoną galima atskirti. Po uždarymo priešgaisrinė sklendė išlaiko priešgaisrinės pertvaros atsparumą ugniai. Tokiu būdu kitos zonos apsaugomos nuo dūmų ir smalkių ir likusioji vėdinimo ir oro kondicionavimo sistema gali veikti įprastai.

Normaliomis aplinkos temperatūros sąlygomis priešgaisrinė sklendė yra atidaryta („ parengties“ padėtyje). Gaisro atveju „LX-5“ sklendės mentė užsidaro ir atskiria gaisro paveiktą zoną (priešgaisrinė mentė pereina į saugumo užtikrinimo padėtį). Priešgaisrinė sklendė uždaroma:

- Automatiškai, atleidžiant lydžiąją jungtį, kai oro temperatūra kanale viršija 72 °C);
- Nuotoliniu būdu, naudojant iš gaisro aptikimo bloko siunčiamą kontrolės signalą.

Priešgaisrinę sklendę uždaro grįžtančios spyruoklės mechanizmas. Pakartotinai sklendė atidaroma (t. y., grąžinama į „parengties“padėtį, kai buvo uždaryta nuotoliniu būdu) rankiniu būdu įtempiant arba nuotolinio būdu, naudojant įjungiantį mechanizmą. Jeigu priešgaisrinė sklendė buvo uždaryta automatiškai lydžiosios jungties pagalba, tada lydžiąją jungtį reikia pakeisti naują, o tada sklendę atidaryti vadovaujantis aukščiau aprašytais veiksmais. Priešgaisrinės sklendės padėčių kontrolės ir valdymo funkciją atlieka elektriniai mikrojungikliai.

APRAŠYMAS

„GRYFIT LX-5“ priešgaisrinę sklendę sudaro:

- Stačiakampio formos gaubtas, pagamintas iš cinkuoto lakštinio plieno ir ugniai atsparios plokštės;
- Iš ugniai atsparios plokštės pagaminama, judinama sklendės mentė;
- Ugniai ir dūmams atsparus sklendės mentės sandariklis;
- Kontrolės mechanizmas.

Gamintojas: CIAT Sp. Z o.o, Lenkija
Platintojas: UAB “Leovira” – Žarijų g. 4, LT-02300 Vilnius, Lietuva tel.: +370 5 2640954, faks.: +3705 2640379 – el.paštas: info@leovira.lt – www.leovira.lt

PRIEŠGAISRINĖS SKLENDĖS SU FLANŠINE JUNGTIMI, SKIRTA PRIJUNGIMUI PRIE STAČIAKAMPIŲ KANALŲ, MATMENYS

H \ L	200	250	300	315	350	400	500	600	630	700	800	900	1000	1100	1200	1300	1400	1500	
200	2,85 8	3,6 10	4,35 11	4,58 11	5,10 13	5,85 14	7,35 17	8,85 20	9,30 22	10,35 23	11,85 26	13,35 29	14,85 32	16,35 35	17,85 38	19,35 41	20,85 44	22,35 47	S M
250	3,60 10	4,80 12	5,80 13	6,10 13	6,80 15	7,80 16	9,80 19	11,80 22	12,40 24	13,80 25	15,80 26	17,80 31	19,80 34	21,80 37	23,80 40	25,80 43	27,80 46	29,80 49	S M
300	4,75 11	6,00 13	7,25 14	7,63 14	8,50 16	9,75 19	12,25 22	14,75 25	15,50 26	17,25 28	19,75 31	22,25 34	24,75 37	27,25 40	29,75 43	32,25 46	34,75 49	37,25 52	S M
315	5,04 11	6,36 13	7,69 14	8,08 14	9,01 16	10,34 19	12,99 22	15,64 25	16,43 26	18,29 28	20,94 31	23,59 34	26,24 37	28,89 40	31,54 43	34,19 46	36,84 49	39,49 52	S M
400	6,65 14	8,40 16	10,15 17	10,68 17	11,90 19	13,65 22	17,15 25	20,65 28	21,70 29	24,15 31	27,65 34	31,15 37	34,65 40	38,15 43	41,65 46	45,15 49	48,65 52	52,15 55	S M
500	8,85 17	10,80 19	13,05 20	13,73 20	15,30 22	17,55 25	22,05 28	26,55 31	27,90 32	31,05 34	35,55 37	40,05 40	44,55 43	49,05 46	53,55 49	58,05 52	62,55 55	67,05 58	S M
600	10,45 20	13,20 22	15,95 23	16,78 23	18,70 25	21,45 28	26,95 31	32,45 34	34,10 35	37,95 37	43,45 40	48,95 43	54,45 46	59,95 49	65,45 52	70,95 55	76,45 58	81,95 61	S M
630	11,02 23	13,92 25	16,82 26	17,69 26	19,72 28	22,62 31	28,42 34	34,22 37	35,96 38	40,02 40	45,82 43	51,62 46	57,42 49	63,22 52	69,02 55	74,82 58	80,62 61	86,42 64	S M
700	12,35 26	15,60 28	18,85 29	19,83 29	22,10 31	25,35 34	31,85 37	38,35 40	40,30 41	44,85 43	51,35 46	57,85 49	64,35 52	70,85 55	77,35 58	83,85 61	90,35 64	96,85 67	S M
800	14,25 29	18,00 31	21,75 32	22,88 32	25,50 34	29,25 37	36,75 40	44,25 43	46,50 44	51,75 46	59,25 49	66,75 52	74,25 55	81,75 58	89,25 61	96,75 64	104,25 67	111,75 70	S M
900	16,15 32	20,40 34	24,65 35	25,93 35	28,90 37	33,15 40	41,65 43	50,15 46	52,70 47	58,65 49	67,15 52	75,65 55	84,15 58	92,65 61	101,15 64	109,65 67			S M
1000	18,05 35	22,80 37	27,55 38	28,98 38	32,30 40	37,05 43	46,55 46	56,05 49	58,90 50	65,55 52	75,05 55	84,55 58	94,05 61	103,55 64	113,05 67				S M
1100	19,95 38	25,20 40	30,45 41	32,03 41	35,70 43	40,95 46	51,45 49	61,95 52	65,10 53	72,45 55	82,95 58	93,45 61	103,95 64						S M
1200	21,85 41	27,60 43	33,35 44	35,08 44	39,10 46	44,85 49	56,35 52	67,85 55	71,30 56	79,35 58	90,85 61	102,35 64	113,85 67						S M

- matmenims, kurie nėra nurodyti šioje lentelėje, numatomas sudėtinis priešgaisrinių sklendžių surinkimo išdėstymas

- neprieinama

S – efektyvus plotas [dm^2]
M – svoris [kg]

Gamintojas: CIAT Sp. Z o.o, Lenkija
Platintojas: UAB “Leovira” – Žarijų g. 4, LT-02300 Vilnius, Lietuva tel.: +370 5 2640954, faks.: +3705 2640379 – el.paštas: info@leovira.lt – www.leovira.lt

PASIRINKIMAS

PRIEŠGAISRINĖS SKLENDĖS MATMENYS

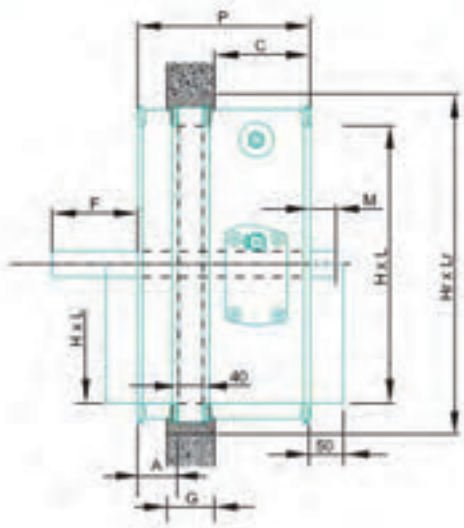

Plytų / betono pertvaros sienos G = 110 mm (F, A, P) ir mažo svorio pertvaros sienelės G = 125 mm (F*, A*, P*) matmenų lentelė

H [mm]	F [mm]	M [mm]	A [mm]	A* [mm]
200	0,5	-	70	90
250	25,5	-	70	90
300	50,5	-	70	90
315	58,0	-	70	90
350	85,5	-	70	90
400	100,5	-	70	90
500	150,5	40,5	70	90
600	200,5	90,5	70	90
630	215,5	105,5	70	90
700	250,5	140,5	70	90
800	300,5	190,5	70	90
900	350,5	240,5	70	90
1000	400,5	290,5	70	90
1100	450,5	340,5	70	90
1200	500,5	390,5	70	90

PRIEŠGAISRINĖS SKLENDĖS SU MOVINE JUNGTIMI, SKIRTA PRIJUNGIMUI PRIE APVALIŲ KANALŲ, MATMENYS

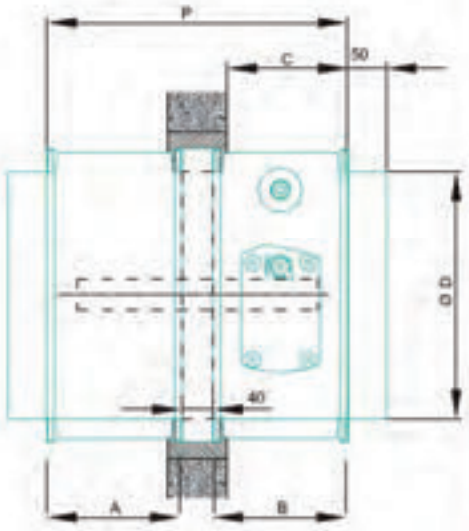

D [mm]	L i H [mm]	P [mm]	A [mm]	B [mm]	C [mm]	Svoris [kg]	K [-]	S [dm²]
100	200	310,0	90,0	180,0	145,0	9	0,86	2,2
125		310,0	90,0	180,0	145,0	9	0,86	2,2
150		310,0	90,0	180,0	145,0	9	0,86	2,2
160		310,0	90,0	180,0	145,0	9	0,86	2,2
200		310,0	90,0	180,0	145,0	9	0,86	2,2
250	250	370,0	150,0	180,0	145,0	14	0,66	4,0
300	300	370,0	150,0	180,0	145,0	17	0,55	6,2
315	315	370,0	150,0	180,0	145,0	17	0,51	7,0
350	350	400,0	180,0	180,0	145,0	23	0,44	9,0
400	400	400,0	180,0	180,0	145,0	28	0,38	12,2
500	500	540,0	250,0	250,0	215,0	41	0,28	20,2
600	600	640,0	300,0	300,0	265,0	55	0,23	30,2
630	630	640,0	300,0	300,0	265,0	61	0,22	33,6
700	700	740,0	350,0	350,0	315,0	71	0,20	42,2
800	800	840,0	400,0	400,0	365,0	87	0,19	56,2
900	900	940,0	450,0	450,0	415,0	105	0,19	72,2
1000	1000	1040,0	500,0	500,0	465,0	125	0,18	90,2

Gamintojas: CIAT Sp. Z o.o, Lenkija
Platintojas: UAB “Leovira” – Žarijų g. 4, LT-02300 Vilnius, Lietuva tel.: +370 5 2640954, faks.: +3705 2640379 – el.paštas: info@leovira.lt – www.leovira.lt

PRIEŠGAISRINĖS SKLENDĖS MONTAVIMAS PERTVAROS SIENELĖJE

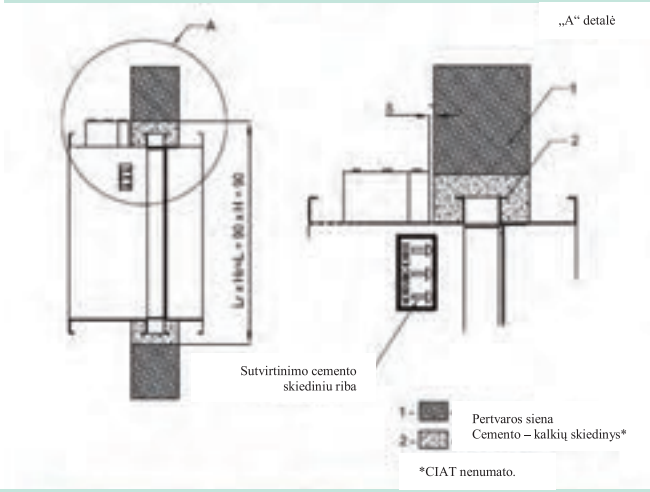

Priešgaisrinių sklendžių montavimas pertvaroje:
- horizontaliai;
- vertikaliai.

Minimali montavimo anga
Betono arba plytų sienose:
Lr x Hr = (L + 90) x (H + 90)

Sutvirtinimo cemento skiediniu riba:
- yra aiškiai pažymėta ant gaubto etiketės;
- priešgaisrinės sklendės mentė turi būti sulygiuota su pertvaros sienelės sluoksnio centrine linija (110 mm storio konstrukcijos elementams);
- jeigu cemento skiediniu sutvirtinama siena arba lubos, būtina griežtai laikytis ant priešgaisrinės sklendės esančio „sutvirtinimo cemento skiediniu ribos“ žymėjimo.

„GRYFIT“ priešgaisrinę sklendę galima montuoti pasirenkant tiek horizontalią, tiek vertikalią mentės padėtį.

PRIEŠGAISRINĖS SKLENDĖS MONTAVIMAS MAŽO SVORIO PERTVAROS SIENELĖJE

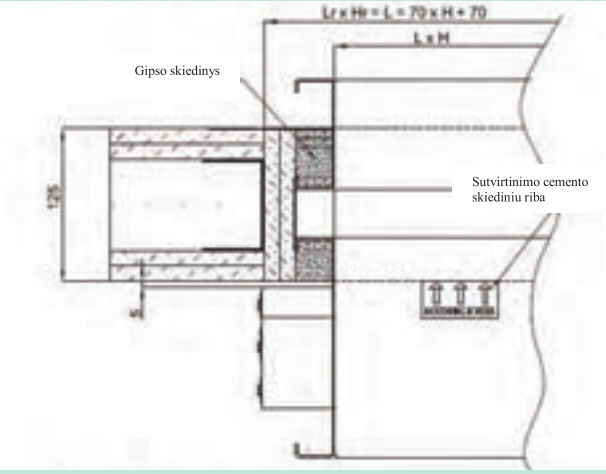

Priešgaisrinių sklendžių montavimas pertvaroje
- horizontaliai;
- vertikaliai.

Minimali montavimo anga
Betono arba plytų sienose:
Lr x Hr = (L + 70) x (H + 70)

Sutvirtinimo cemento skiediniu riba:
- yra aiškiai pažymėta ant gaubto etiketės;
- priešgaisrinės sklendės mentė turi būti sulygiuota su pertvaros sienelės sluoksnio centrine linija;
- jeigu cemento skiediniu sutvirtinama siena arba lubos, būtina griežtai laikytis ant priešgaisrinės sklendės esančio „sutvirtinimo cemento skiediniu ribos“ žymėjimo.

„GRYFIT“ priešgaisrinę sklendę galima montuoti pasirenkant tiek horizontalią, tiek vertikalią mentės padėtį.

GRINDYS IR LUBOS

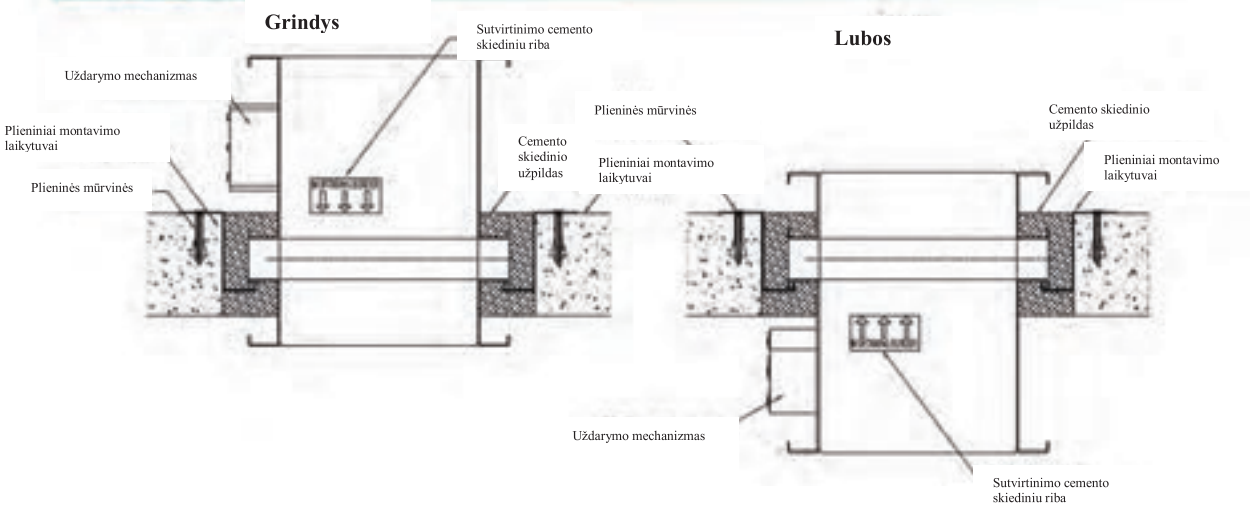

Gamintojas: CIAT Sp. Z o.o, Lenkija
Platintojas: UAB “Leovira” – Žarijų g. 4, LT-02300 Vilnius, Lietuva tel.: +370 5 2640954, faks.: +3705 2640379 – el.paštas: info@leovira.lt – www.leovira.lt

PRIEDAI

1. Priešgaisrinė sklendė „GRYFIT LX-5“ su lydžiąja jungtimi:

- lydžioji jungtis 72 °C WT 72;
- lydžioji jungtis 95 °C WT 95;

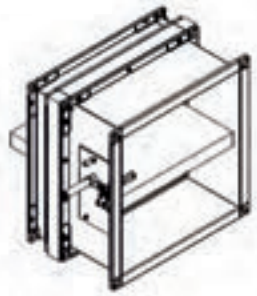

2. Priešgaisrinė sklendė „GRYFIT LX-5“ su mikrojungikliais.

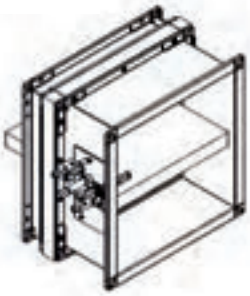

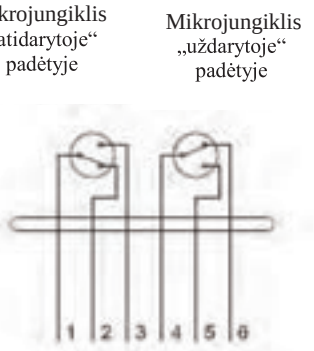

3. Priešgaisrinė sklendė „GRYFIT LX-5“ su mikrojungikliais ir elektromagnetu (neaktyvuotu arba impulsiniu).

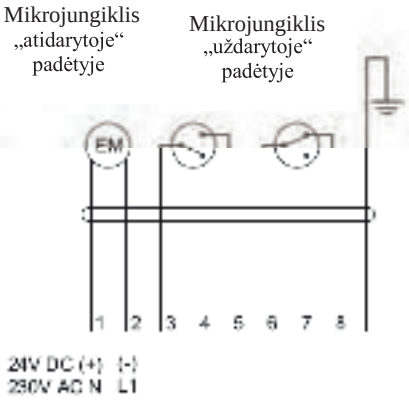

ELEKTROMAGNETO CHARAKTERISTIKOS				
Tiekiama įtampa	24 arba 48 V DC impulsai (tiesioginės srovės impulsai)	230 V AC impulsai (tiesioginės srovės impulsai)	24 arba 48 V DC (tiesioginės srovės), atjungtas	230 V AC (kintamosios srovės), atjungtas
Naudojama galia	3,5 W	5,5 W	1,6 W	4 VA

Gamintojas: CIAT Sp. Z o.o, Lenkija
Platintojas: UAB “Leovira” – Žarijų g. 4, LT-02300 Vilnius, Lietuva tel.: +370 5 2640954, faks.: +3705 2640379 – el.paštas: info@leovira.lt – www.leovira.lt

4. Priešgaisrinė sklendė „GRYFIT LX-5“ su įjungiančiu mechanizmu

PARAMETRAI	„FDG-WT-8-230“	„FDG-WT-8-24“
Tiekiama įtampa [V]	230 V AC	24 V AC/DC
Galia judant [W]	9,2 VA	3,5 W
Galia stovint [W]	6,9 VA	0,5 W
Sklendės mentės atsidarymo trukmė – kai veikia įjungiantis mechanizmas [s]	55-71 s	55-71 s
Sklendės mentės užsidarymo trukmė – kai veikia spyruoklė [s]	21 s	21 s
Sukimo momento motoras [Nm]	8 Nm	8 Nm
IP apsaugos lygis	IP54	IP54
Garso galios lygis (įjungiančio mechanizmo) dB(A)	47 dB(A)	47 dB(A)
Garso galios lygis (spyruoklės) dB(A)	52 dB(A)	52 dB(A)

5. Priešgaisrinė sklendė „GRYFIT LX-5“ su „EMS“ moduliu + „TZ-5“ testeriu „Easy Maintenance System“ modulis užtikrina greitą ir paprastą nešiojamo „TZ“ testerio prijungimą. Šio testerio pagalba užtikrinama tinkama pasirinktos įtampos (24 V arba 230 V) kontrolė atliekant impulsų arba atjungimo funkcijas. Tokiu būdu vykdant pastato įrengimo darbus, parengimo eksploatavimui ir įprastos priežiūros procedūras, drauge atliekamas funkcijų įvertinimas. Naudojant „EMS“ sistemą kartu su „TZ“ testeriu reikšmingai pagreitinamas instaliacijos parengimas eksploatavimui ir nelieka jokių abejonių dėl tinkamų instaliacijos savybių bei veikimo.

PASIRENKAMI VARIANTAI

Stačiakampė flanšinė jungtis

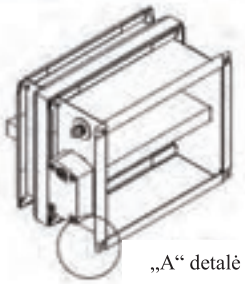

„A“ detalė

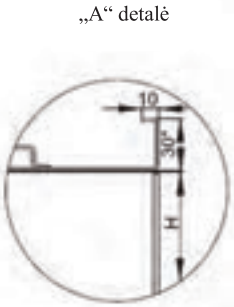

„A“ detalė

Stačiakampė movinė jungtis

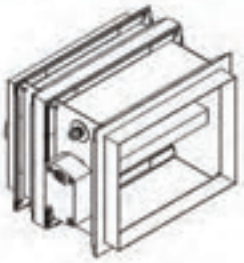

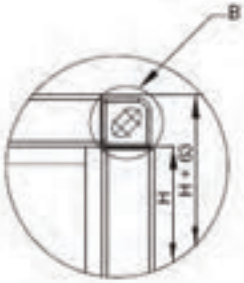

„B“ detalė

Apvali movinė jungtis

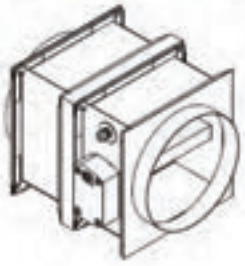

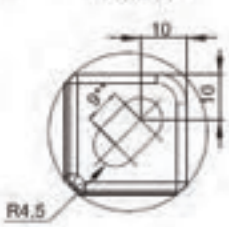

*Galima rinktis 20 mm flanšą

** 20 mm – 2 mm flanšas

Gamintojas: CIAT Sp. Z o.o, Lenkija
Platintojas: UAB “Leovira” – Žarijų g. 4, LT-02300 Vilnius, Lietuva tel.: +370 5 2640954, faks.: +3705 2640379 – el.paštas: info@leovira.lt – www.leovira.lt

KETURIOS PRIEŠGAISRINĖS SKLENDĖS SUDĖTINIAME MONTAVIMO BLOKE

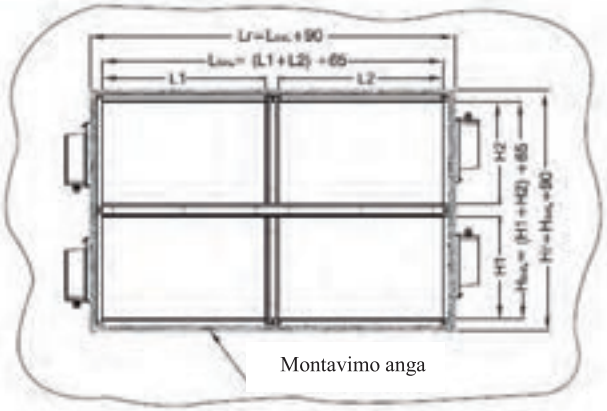

TRYS AR DAUGIAU PRIEŠGAISRINIŲ SKLENDŽIŲ VERTIKALAUS IR HORIZONTALAUS MONTAVIMO SUDĖTINIAME MONTAVIMO BLOKE

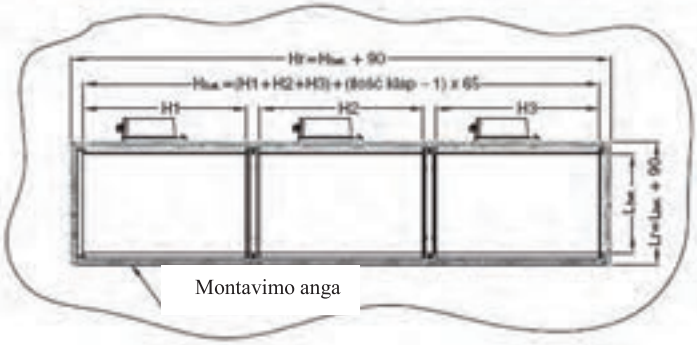

DVI PRIEŠGAISRINĖS SKLENDĖS VERTIKALAUS IR HORIZONTALAUS MONTAVIMO SUDĖTINIAME MONTAVIMO BLOKE

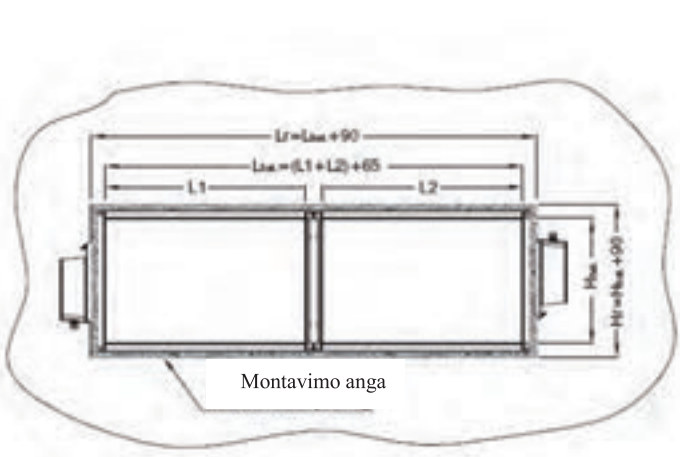

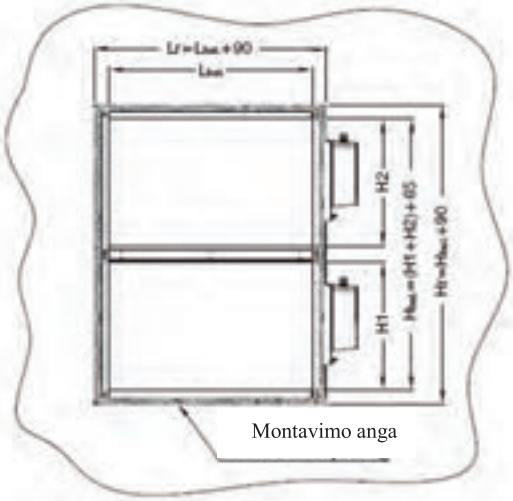

Gamintojas: CIAT Sp. Z o.o, Lenkija
Platintojas: UAB “Leovira” – Žarijų g. 4, LT-02300 Vilnius, Lietuva tel.: +370 5 2640954, faks.: +3705 2640379 – el.paštas: info@leovira.lt – www.leovira.lt

ELEKTROS INSTALIACIJOS SCHEMA

„FDG-WT-8-24“, „FDG-WT-8-230“ įjungimo mechanizmų elektros instaliacijos laidų sujungimo schema

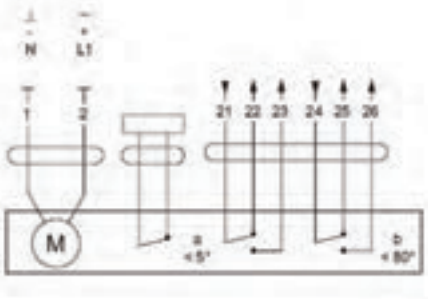

„FDG-WT-8-24“ + „EMS“, „FDG-WT-8-230“ „EMS“ įjungimo mechanizmų elektros instaliacijos laidų sujungimo schema

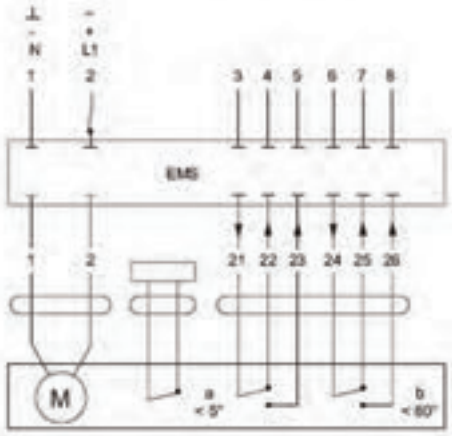

UŽSAKYMO INFORMACIJA

Užklausa:
Priešgaisrinė sklendė „EIS120“ su stačiakampe flanšine jungtimi 30 mm „GRYFIT LX-5“ LxH = 600 x 500 + įjungimo mechanizmas 24/48 V AC/DC „FDG-WT-8-24“ + „EMS“ modulis

„GRYFIT“ pasiūlymas:
„GRYFIT LX-5“, LxH = 600 x 500, „KP 30: + „FDG-WT-8-24“ + „EMS“ modulis

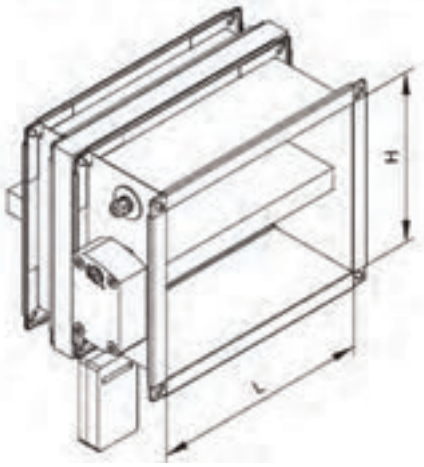

Pasiliekama teisė keisti dizainą. Visos autoriaus teisės saugomos. „GRYFIT air handling intelligence“ – „LX-5G“ – 06.13 - LT

Gamintojas: CIAT Sp. Z o.o, Lenkija
Platintojas: UAB “Leovira” – Žarijų g. 4, LT-02300 Vilnius, Lietuva tel.: +370 5 2640954, faks.: +3705 2640379 – el.paštas: info@leovira.lt – www.leovira.lt

UGNIES VOŽTUVAS EI 120

EIS 120

PN-EN 1366-2:2001

CE

GRYFIT CAD

PRIEŠGAISRINĖ SAUGA

FUNKCIJA

CX-5G ugnies vožtuvas skirtas pradiniame gaisro etape sulėtinti gaisro įsiliepsnojimo greitį ir ugnies plitimą statiniuose ar juose esančiose patalpose - zonose, kad žmonės esantys toliau/arčiau nuo gaisro židinio turėtų pakankamai laiko evakuotis. Ugnies vožtuvas ilgina gaisro kritiškos padėties susidarymo laikotarpį bei sudaro galimybę ugniagesiams gelbėtojams kontroliuoti gaisrą.

NAUDOJIMAS

CX-5G ugnies vožtuvas naudojamas ventiliacijos ortakiuose einančiuose pro gaisrui atsparias pertvaras. Gaisro atveju, CX-5G ugnies vožtuvas atskiria gaisro zoną. Uždarytas ugnies vožtuvas padeda pertvarai bei ventiliacijos ortakiams išlaikyti atsparumą ugniai, todėl kitos zonos yra ne tik apsaugotos nuo suodžių, dūmų, bet ir ventiliacijos sistema likusioje pastato dalyje gali veikti normaliai.
Kai ventiliacijos sistema veikia įprastu režimu, vožtuvas būna atitarytas („parengties“ padėtyje). Zona, kurioje aptiktas gaisro židinys bus atskirta automatiškai užsidarius ugnies vožtuvo sklendei („saugos“ režimas). Ugnies vožtuvo sklendė užsidarys:
– ventiliacijos ortakyje temperatūra pakils virš 72° C ir automatiškai suveiks saugiklis;
– nuotoliniu būdu, siunčiant kontrolinį signalą iš gaisro nustatymo bloko į pavarą sumontuotą ant ugnies vožtuvo.
Ugnies vožtuvo sklendė uždaroma grįžtamosios spyruoklės mechanizmu. Šiame uždarymo mechanizme yra papildomai įmontuotas rankinis paleidiklis, leidžiantis uždaryti vožtuvą rankiniu būdu. Vožtuvas atidaromas (grąžinamas į „parengties“ padėtį, jei jis buvo uždarytas nuotoliniu būdu) rankiniu būdu, spyruoklę įtempiant veržliarakčiu (13 dydžio) arba nuotoliniu būdu naudojant pavarą. Tuo atveju, jei ugnies vožtuvas buvo uždarytas automatiškai suveikus saugikliui, pirmiausia reikia pakeisti saugiklį nauju, ir tik tada atlikti kitus pirmiau aprašytus veiksmus.
Ugnies vožtuvą atidaryti galima tik tuo atveju, jei paleidimo mechanizmas nebuvo sugadintas. Antraip jį reikia pakeisti. Jei ugnies vožtuvas buvo pažeistas ugnies, jį reikia pakeisti nauju. Ugnies vožtuvo sklendės padėtis yra valdoma mikrojungikliais.

APRAŠYMAS

CX-5G ugnies vožtuvą sudaro:
- korpusas, pagamintas iš cinkuoto lakštinio plieno;
- atsidaranti/užsidaranti sklendė, pagaminta iš ugniai atsparios plokštės;
- ugniai ir dūmams atsparus sklendės tarpiklis;
- valdymo mechanizmas.

Gamintojas: CIAT Sp. Z o.o, Lenkija
Platintojas: UAB “Leovira” – Žarijų g. 4, LT-02300 Vilnius, Lietuva tel.: +370 5 2640954, faks.: +3705 2640379 – el.paštas: info@leovira.lt – www.leovira.lt

HIDRAULINĖS IR AKUSTINĖS CHARAKTERISTIKOS

Pavyzdys:

Užduotis:
- CX-5G vožtuvas D. 315[mm]
- Oro srautas = 1000[m³/h]

Rezultatas:
- ΔP = 4,4 [Pa]
- L_W = 33 [dB(A)]

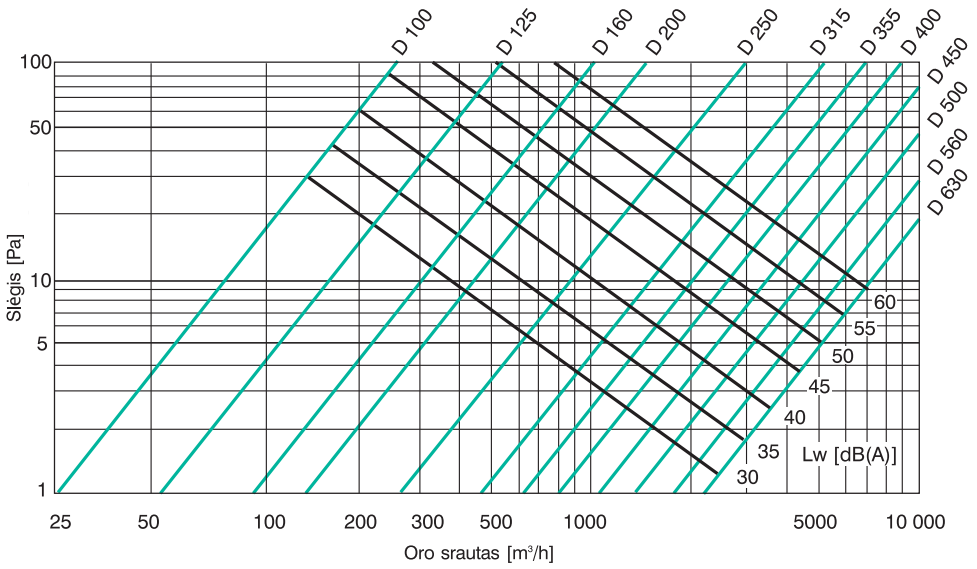

MATMENYS

Mūro/betono pertvara G = 110 mm (P) ir lengvų konstrukcijų pertvara G = 125 mm (P*) matmenų lentelė

D [mm]	P [mm]	P* [mm]	B [mm]	Masa [kg]	S [dm²]
100	350	380	-	5	0,48
125	350	380	-	6	0,83
160	350	380	-	7	1,50
200	390	420	-	7	2,15
250	450	450	-	8	3,67
315	450	450	9	9	6,23
355	450	450	28	10	8,13
400	450	450	51	11	10,58
450	450	450	75	13	12,67
500	450	450	100	15	17,15
560	450	450	130	17	21,84
630	450	450	165	19	28,04

Yra galimybė pagaminti nestandartinio ilgio (P) vožtuvą diapazone:

$P_{standartinis} < P_{reikalingas\ matmuo} < 1040$ mm

Gamintojas: CIAT Sp. Z o.o, Lenkija
Platintojas: UAB “Leovira” – Žarijų g. 4, LT-02300 Vilnius, Lietuva tel.: +370 5 2640954, faks.: +3705 2640379 – el.paštas: info@leovira.lt – www.leovira.lt

PASIRINKIMAS

GRYFIT CX-5G D.100 – D.160

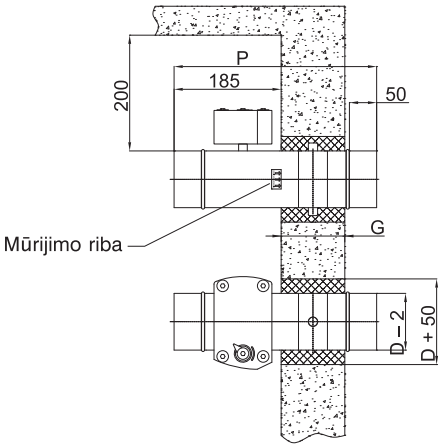

GRYFIT CX-5G D.200

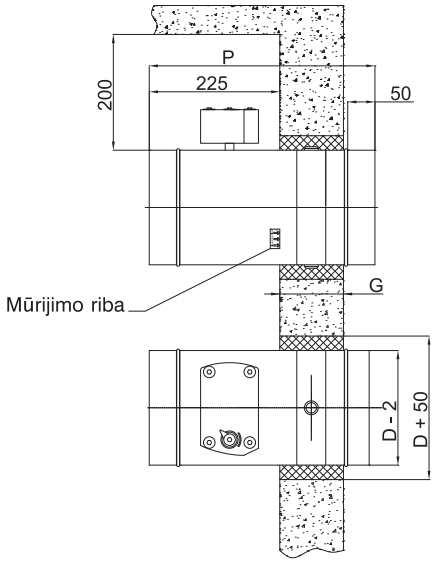

GRYFIT CX-5G D.250 – D.630

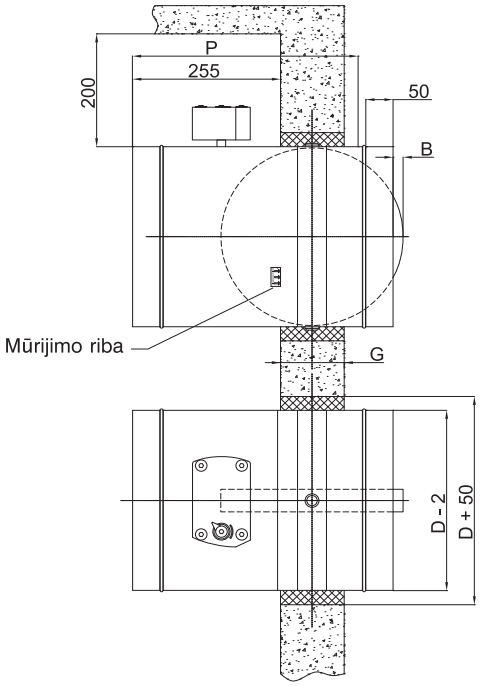

Gamintojas: CIAT Sp. Z o.o, Lenkija
Platintojas: UAB “Leovira” – Žarijų g. 4, LT-02300 Vilnius, Lietuva tel.: +370 5 2640954, faks.: +3705 2640379 – el.paštas: info@leovira.lt – www.leovira.lt

MATMENYS IR MONTAVIMO METODAI

VOŽTUVO MONTAVIMAS MŪRO/BETONO PERTVAROSE

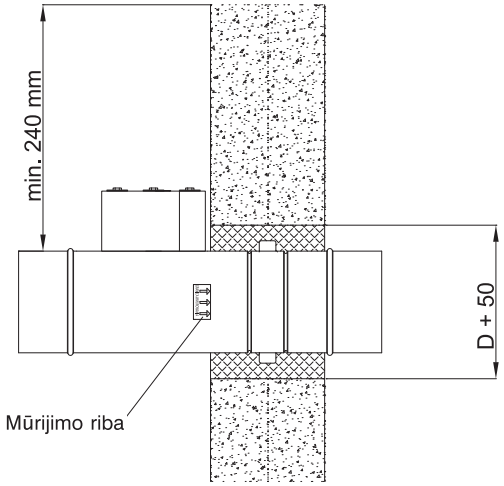

Ugnies vožtuvo montavimo būdas:
- horizontalus;
- vertikalus.

Mažiausias montavimo angos skersmuo:
Mūro/betono pertvara
Dr = D + 50 mm
Lengvų konstrukcijų pertvara
Dr = D + 50 mm

Mūrijimo riba:
- Yra aiškiai pažymėta žymekliu ant korpuso;
- Vožtuvo sklendė turi susijungti su pertvaros storio centro linija (110 mm storio konstrukcijos elementams);
- Jei pertvarose ar lubose ugnies vožtuvas sutvirtinamas cemento/skiediniu, būtinai reikia stebėti „Mūrijimo ribą“ pažymėtą ant korpuso.

GRYFIT CX-5G ugnies vožtuvas gali būti montuojamas tiek horizontalia, tiek vertikalia sklendės ašies padėtimi.

VOŽTUVO MONTAVIMAS LENGVŲ KONSTRUKCIJŲ PERTVAROSE

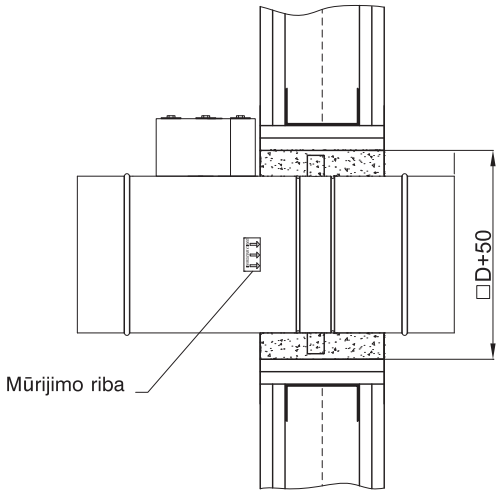

Ugnies vožtuvo montavimo būdas:
- horizontalus;
- vertikalus.

Mažiausias montavimo angos skersmuo:
Lengvų konstrukcijų pertvara
Dr=D+50 arba D+50

Mūrijimo riba:
- Yra aiškiai pažymėta žymekliu ant korpuso;
- Vožtuvo sklendė turi susijungti su pertvaros storio centro linija;
- Jei pertvarose ar lubose ugnies vožtuvas sutvirtinamas cemento/skiediniu, būtinai reikia stebėti „Mūrijimo ribą“ pažymėtą ant korpuso.

GRYFIT CX-5G ugnies vožtuvas gali būti montuojamas tiek horizontalia, tiek vertikalia sklendės ašies padėtimi.

UGNIES VOŽTUVO MONTAVIMAS HORIZONTALIOJE PADĖTYJE

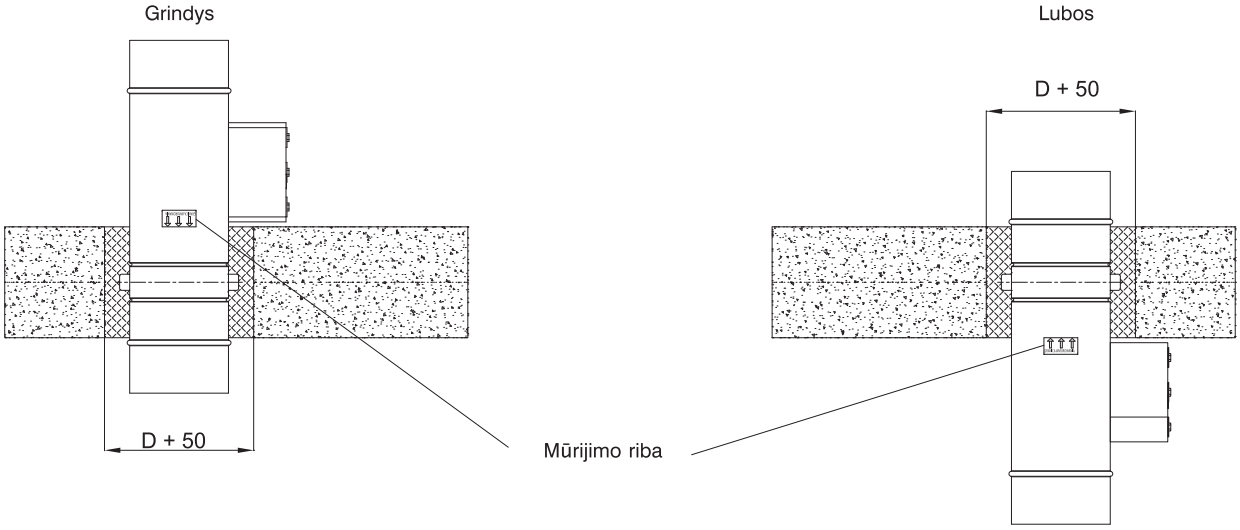

Gamintojas: CIAT Sp. Z o.o, Lenkija
Platintojas: UAB “Leovira” – Žarijų g. 4, LT-02300 Vilnius, Lietuva tel.: +370 5 2640954, faks.: +3705 2640379 – el.paštas: info@leovira.lt – www.leovira.lt

PRIEDAI

UGNIES VOŽTUVO CX-5G (EI 120) PRIEDAI

1. Išsilydantis elementas:
- išsilydantis elementas WT72C

2. Pavara:

PARAMETRAI	FDG-WT-8-230	FDG-WT-8-24
Maitinimo įtampa [V]	230V AC	24V AC/DC
Judėjimo galia [W]	9,2VA	3,5W
Stovėjimo galia [W]	6,9VA	0,5W
Sklendės atsidarymo laikas – pavara [s]	55-71s	55-71s
Sklendės užsidarymo laikas – spyruoklė [s]	21s	21s
Sukimo variklis [Nm]	8Nm	8Nm
Apsaugos laipsnis IP	IP54	IP54
Pavaros garso galios lygis dB(A)	47dB(A)	47dB(A)
Spyruoklės garso galios lygis dB(A)	52dB(A)	52dB(A)

3. EMS modulis + TZ-5

Lengvos priežiūros sistemos (EMS - Easy Maintenance System) modulis garantuoja greitą ir teisingą sujungimą su nešiojamu TZ tikrintuvu (TZ tester), kuris leidžia tinkamai valdyti ugnies vožtuvą impulsu ar nutraukti pasirinktos įtampos elektros tiekimą – 24 V ar 230 V, siekiant įvertinti ugnies vožtuvo veikimo sklandumą, montavimo darbų pridavimą bei atliekant pastato priežiūrą. EMS sistemos naudojimas kartu su TZ tikrintuvu žymiai pagreitina montavimo darbų perdavimą ir užtikrina ugnies vožtuvo veikimo bei sumontavimo darbų kokybę.

MATMENYS IR MONTAVIMO METODAI

Pavarų FDG-WT-8-24, FDG-WT-8-230 elektros montavimo schema

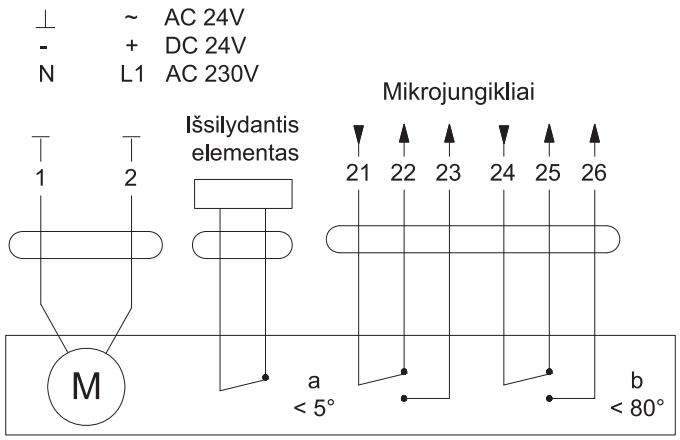

FDG-WT-8

Gamintojas: CIAT Sp. Z o.o, Lenkija
Platintojas: UAB “Leovira” – Žarijų g. 4, LT-02300 Vilnius, Lietuva tel.: +370 5 2640954, faks.: +3705 2640379 – el.paštas: info@leovira.lt – www.leovira.lt

MATMENYS IR MONTAVIMO METODAI

Pavarų FDG-WT-8-24+EMS, FDG-WT-8-230+EMS elektros montavimo schema

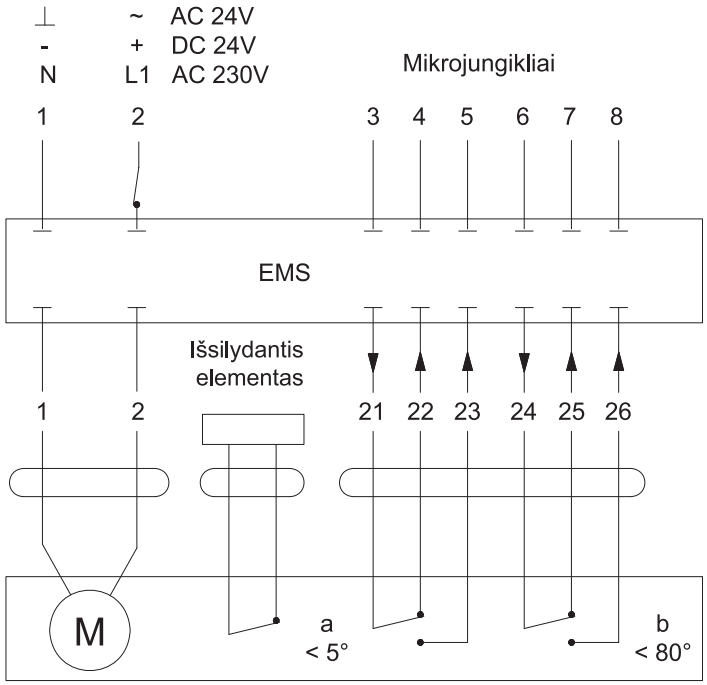

FDG-WT-8 + EMS

UŽSAKYMO PAVYZDYS

Užklausimas:
Ugnies vožtuvas CX-5G (EI 120) D=400 atitinkantis EI 120 ugnies atsparumo klasei su pavara 24V/48V AC/DC, su EMS moduliu

Atsakymas:
CX-5G (EI 120) D=400 + FDG-WT-8-24 + EMS

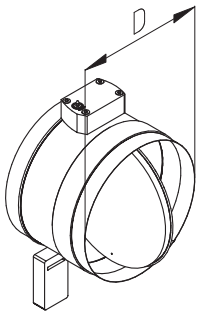

Gamintojas: CIAT Sp. Z o.o, Lenkija
Platintojas: UAB “Leovira” – Žarijų g. 4, LT-02300 Vilnius, Lietuva tel.: +370 5 2640954, faks.: +3705 2640379 – el.paštas: info@leovira.lt – www.leovira.lt

UGNIES VOŽTUVAS EI 120

EIS 120
PN-EN 1366-2:2001

MTP 2008

parametric libraries
GRYFIT CAD

PRIEŠGAISRINĖ SAUGA

FUNKCIJA

CX-4S ugnies vožtuvas skirtas pradiniame gaisro etape sulėtinti gaisro įsiliepsnojimo greitį ir ugnies plitimą statiniuose ar jų patalpų zonose, kad žmonės esantys toliau/arčiau nuo gaisro židinio turėtų pakankamai laiko evakuotis. Ugnies vožtuvas ilgina gaisro kritiškos padėties susidarymo laikotarpį bei sudaro galimybę ugniagesiams gelbėtojams kontroliuoti gaisrą.

NAUDOJIMAS

CX-4S ugnies vožtuvas naudojamas ventiliacijos ortakiuose einančiuose pro gaisrui atsparias pertvaras. Gaisro atveju, CX-4S ugnies vožtuvas atskiria gaisro zoną. Uždarytas ugnies vožtuvas padeda pertvarai bei ventiliacijos ortakiams išlaikyti atsparumą ugniai, todėl kitos zonos yra ne tik apsaugotos nuo suodžių, dūmų, bet ir ventiliacijos sistema likusioje pastato dalyje gali veikti normaliai.
Kai ventiliacijos sistema veikia įprastu režimu, vožtuvas būna atidarytas („parengties“ padėtis). Zona, kurioje išsiplieskė gaisras bus atskirta automatiškai užsidarius ugnies vožtuvo sklendei („saugos“ režimas), kai ventiliacijos ortakyje temperatūra pakils virš 72° C ar 95° C, ir automatiškai suveiks saugiklis. Ugnies vožtuvo sklendė užsidaro naudojant valdymo mechanizme esančios spyruoklės jėgą. Sklendę į „parengties“ režimą galima grąžinti rankiniu būdu atidarant ugnies vožtuvo sklendę ir ištempiant valdymo mechanizmo spyruoklę. Tuo atveju, jei suveikus saugikliui vožtuvas automatiškai užsidarė, pirmiausia reikės saugiklį pakeisti nauju, ir tuomet bus galima ugnies vožtuvą atidaryti. Jei ugnies vožtuvas yra pažeistas ugnies, jį reikia pakeisti nauju.

APRAŠYMAS

CX-4S ugnies vožtuvą sudaro:
- apskritas korpusas, pagamintas iš cinkuoto plieno lakšto;
- atidaroma/uždaroma sklendė, pagaminta iš ugniai atsparios plokštės;
- šiluminio plėtimosi tarpikliai, nepraleidžiantys ugnies ir dūmų;
- valdymo mechanizmas tame tarpe grįžtamoji spyruoklė; išsilydantis elementas – saugiklis.

Gamintojas: CIAT Sp. Z o.o, Lenkija
Platintojas: UAB “Leovira” – Žarijų g. 4, LT-02300 Vilnius, Lietuva tel.: +370 5 2640954, faks.: +3705 2640379 – el.paštas: info@leovira.lt – www.leovira.lt

MATMENYS IR MONTAVIMO METODAS

PRIEDAI

Automatinė sklendė:
- mikrojungiklis, nurodantis padėtį „atidaryta“;
- mikrojungiklis, nurodantis padėtį „uždaryta“;
- mikrojungikliai, nurodantys padėtis „atidaryta“ ir „uždaryta“.

CX-4S JUNGIAMAS SU SLANKIOJANČIA JUNGTIMI

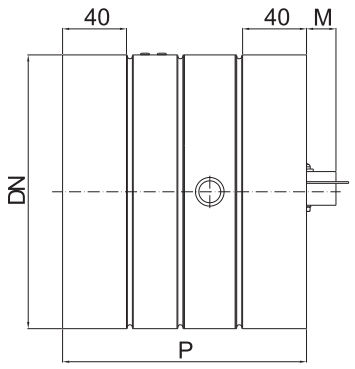

Pertvarų storio matmenų lentelė
– mūro/betono pertvara G=110 mm(P)
– gipskartonio pertvara G=125 mm (P)
– lubos G=150 mm (P*)

DN [mm]	P [mm]	P* [mm]	M [mm]	M* [mm]	S [dm²]
100	145	170	0	0	0,6
123	145	170	0	0	0,9
160	145	170	18	0	1,6
200	145	170	38	13	2,6

Yra galimybė pagaminti nestandartinio ilgio (P) vožtuvą diapazone:
P standartinis < P reikalingas matmuo < 1040 mm

PASTABA: jei vožtuvas su mikrojungikliais yra montuojamas mūro/betono pertvaroje, prie P matmens (P*) reikia pridėti 45 mm, jeigu montuojamas gipso kartono pertvaroje arba lubose prie P matmens (P*) reikia pridėti 60 mm.

CX-4S JUNGIAMAS NIPELINIU BUDU

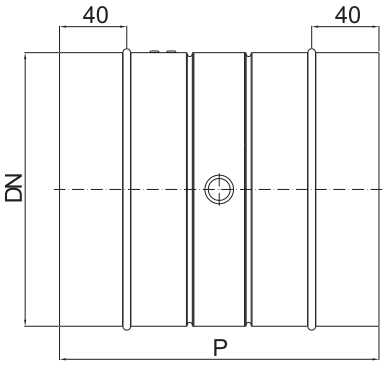

Pertvarų storio matmenų lentelė
– mūro/betono pertvara G=110 mm(P)
– gipskartonio pertvara G=125 mm (P)
– lubos G=150 mm (P*)

DN [mm]	P [mm]	P* [mm]	P** [mm]	M [mm]	S [dm²]
100	190	205	230	0	0,6
123	190	205	230	0	0,9
160	190	205	230	0	1,6
200	190	205	230	0	2,6

Yra galimybė pagaminti nestandartinio ilgio (P) vožtuvą diapazone:
P standartinis < P reikalingas matmuo < 1040 mm

PASTABA: jei vožtuvas su mokrojungikliais yra montuojamas mūro/betono pertvaroje ar gipskartonio pertvaroje arba lūbose prie P matmens (P*arba P**) reikia pridėti 30 mm.

MONTAVIMAS LŪBOSE

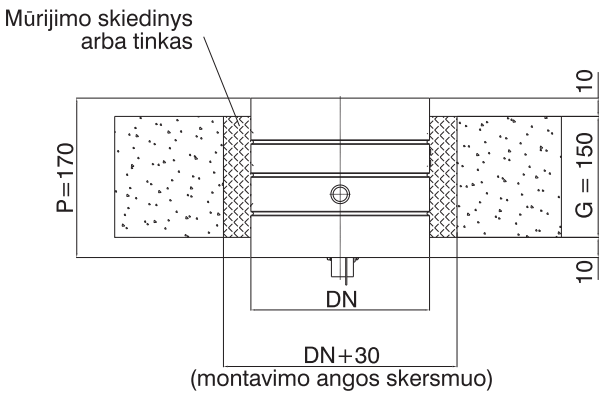

CX-4S su slankiojančia jungtimi

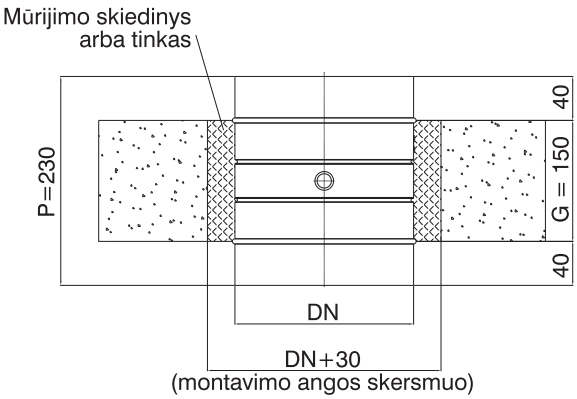

CX-4S jungiamas nipeliniu būdu

Gamintojas: CIAT Sp. Z o.o, Lenkija
Platintojas: UAB “Leovira” – Žarijų g. 4, LT-02300 Vilnius, Lietuva tel.: +370 5 2640954, faks.: +3705 2640379 – el.paštas: info@leovira.lt – www.leovira.lt

MATMENYS IR MONTAVIMO METODAI

UGNIES VOŽTUVO CX-4S MONTAVIMAS MŪRO/BETONO PERTVAROSE

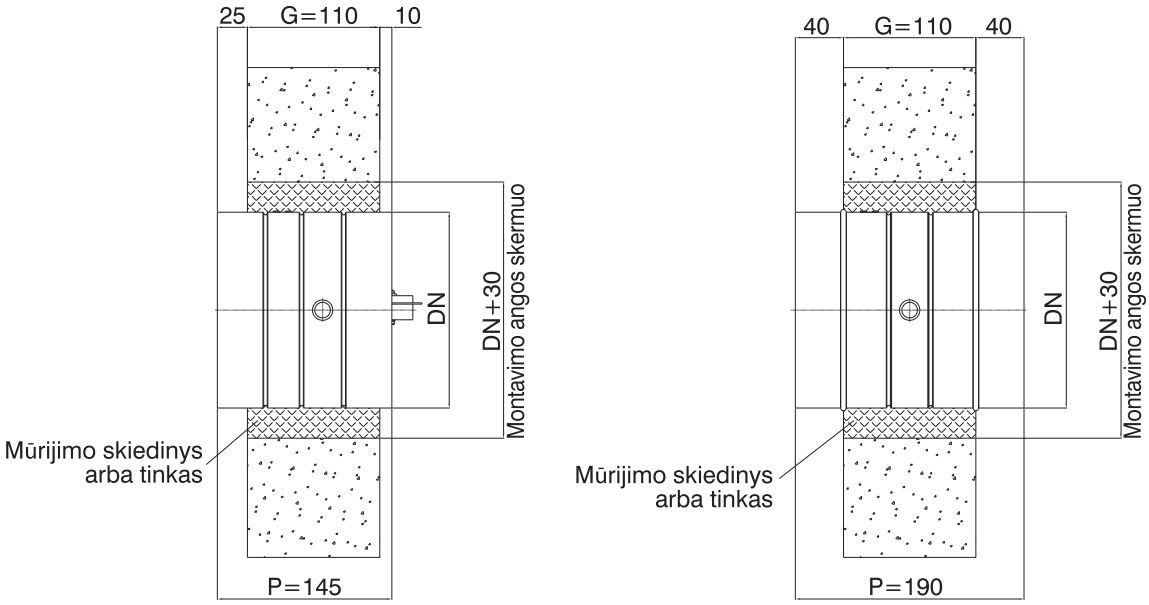

Ugnies vožtuvas CX-4S gali būti sumontuotas tiek vertikalia,tiek horizontalia pozicija.

UGNIES VOŽTUVO CX-4S MONTAVIMAS GIPSKARTONIO PERTVAROSE

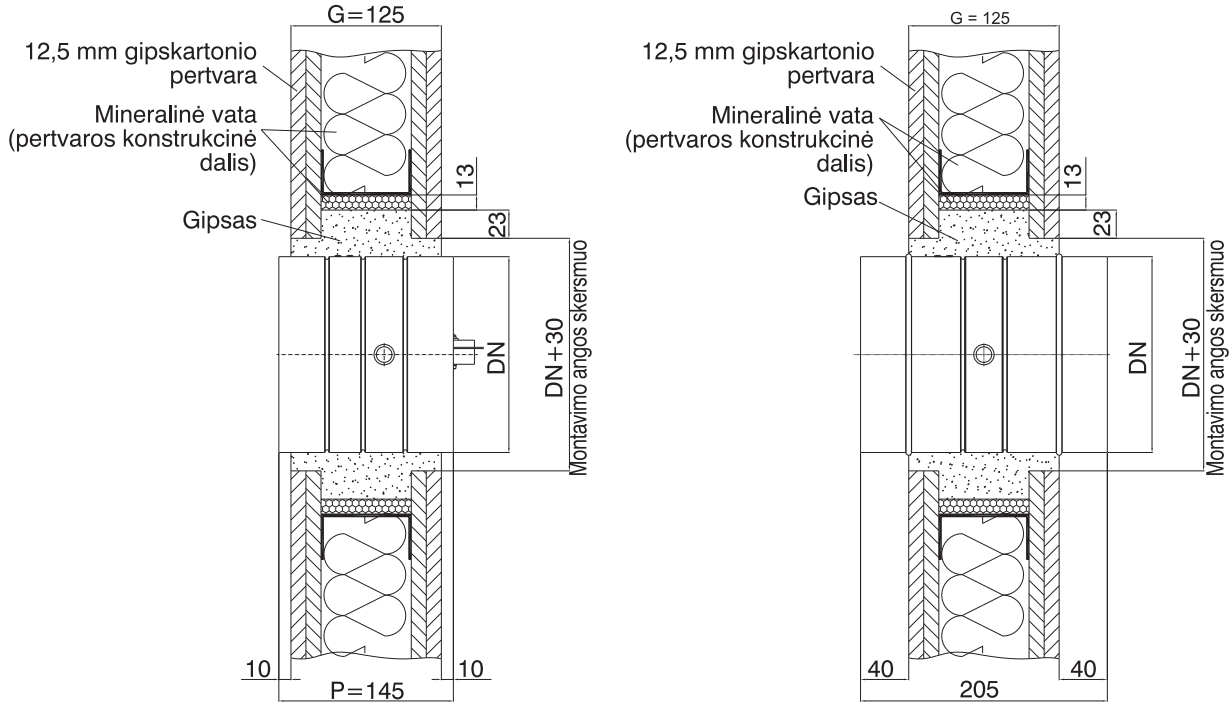

Ugnies vožtuvas CX-4S gali būti sumontuotas tiek vertikalia,tiek horizontalia pozicija.

Lengvų konstrukcijų pertvaros konstrukcija pavaizduota paveikslėlyje yra tik pavyzdys.

Gamintojas: CIAT Sp. Z o.o, Lenkija
Platintojas: UAB “Leovira” – Žarijų g. 4, LT-02300 Vilnius, Lietuva tel.: +370 5 2640954, faks.: +3705 2640379 – el.paštas: info@leovira.lt – www.leovira.lt

MIKROJUNGIKLIŲ PAJUNGIMO SCHEMOS

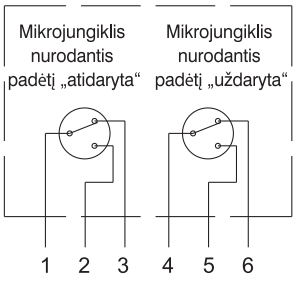

CX-4S vožtuvo mikrojungiklių nurodančių padėtis „atidaryta“ ir „uždaryta“ pajungimas

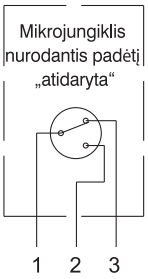

CX-4S vožtuvo mikrojungiklio nurodančio padėtį „atidaryta“ pajungimas

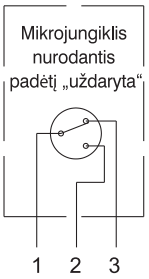

CX-4S vožtuvo mikrojungiklio nurodančio padėtį „uždaryta“ pajungimas

CX-4S VOŽTUVO SU TELESKOPINE JUNGTIMI IR APVALIU ORTAKIU SUJUNGIMAS

CX-4S vožtuvo montavimo su ortakiu, naudojant pasirinktą slankiojančią jungtį - teleskopinę movą, kuri padeda kontroliuoti vidinę vožtuvo techninę būklę, pavyzdys.

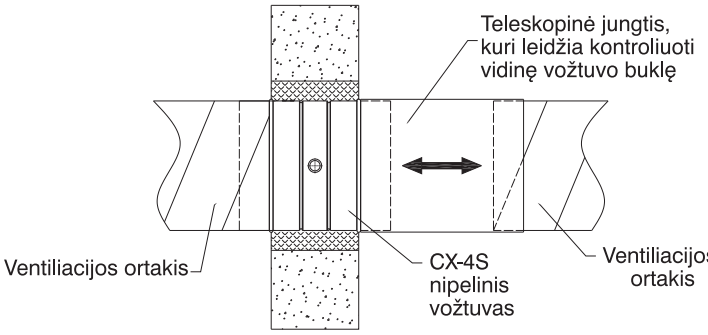

CX-4S su slankiojančia jungtimi

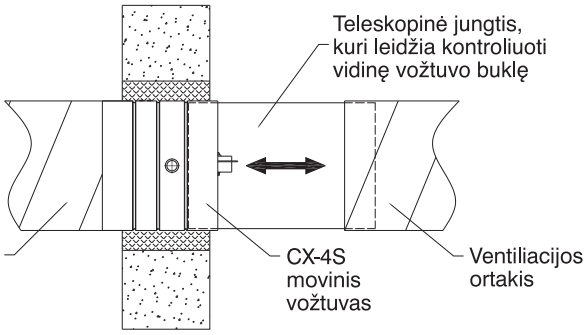

CX-4S jungiamas nipeliniu būdu

UŽSAKYMO PAVYZDYS

Užklausimas:
Ugnies vožtuvas D=160 nipelinis, atitinkantis EI 120 ugnies atsparumo klasei su išsilydančiu elementu 72°C.

Atsakymas:
CX-4S (EI 120) D=160 nipelinis + 72°C

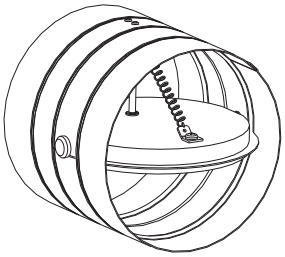

Design changes reserved. All rights reserved. GRYFIT air handling intelligence - CX-4S - 11.09 - LIT

Gamintojas: CIAT Sp. Z o.o, Lenkija
Platintojas: UAB “Leovira” – Žarijų g. 4, LT-02300 Vilnius, Lietuva tel.: +370 5 2640954, faks.: +3705 2640379 – el.paštas: info@leovira.lt – www.leovira.lt

GRYFIT

VX-5

DŪMŲ VOŽTUVAS

EIS 120

LEOVIRA

parametric libraries
GRYFIT CAD

PRIEŠGAISRINĖ SAUGA

FUNKCIJA

Dūmų vožtuvas skirtas pradiniame gaisro etape užtikrinti vėdinimą statiniuose ar juose esančiose patalpose - zonose, kurios yra atskirtos nuo gaisro židinio. Tokiu būdu sudaroma galimybė kiek įmanoma saugiau evakuotis.

NAUDOJIMAS

VX-5 dūmų vožtuvas naudojamas ventiliacijos ortakiuose einančiuose pro gaisrui atsparias pertvaras. Gaisro atveju, dūmų vožtuvų pagalba gaisro židinio patalpose – zonose vėdinimo sistema yra atjungta, tokiu atveju dūmų vožtuvas atsidaro pavaros pagalba ir leidžia tinkamai veikti oro tiekimo/ištraukimo ventiliatoriui. Tokiu būdu patalpoje – zonoje yra mažinamas dūmų, suodžių, smilkalų ar nuo aukštos temperatūros susidariusių kenksmingų dujų kiekis. Normalioje būsenoje, kai sistemos veikia įprastu rėžimu vožtuvas būna uždarytas („parengties“ padėtis). Zonoje, kurioje aptiktas gaisro židinys, dūmų vožtuvas atsidarys ir leis veikti tiekimo/ištraukimo ventiliatoriui.

APRAŠYMAS

VX-5 dūmų vožtuvą sudaro:

- korpusas, pagamintas iš cinkuoto lakštinio plieno;
- atsidaranti/užsidaranti sklendė, pagaminta iš ugniai atsparios plokštės;
- ugniai ir dūmams atsparus sklendės tarpiklis;
- valdymo mechanizmas.

Gamintojas: CIAT Sp. Z o.o, Lenkija
Platintojas: UAB “Leovira” – Žarijų g. 4, LT-02300 Vilnius, Lietuva tel.: +370 5 2640954, faks.: +3705 2640379 – el.paštas: info@leovira.lt – www.leovira.lt

PRIEDAI

Automatinis dūmų vožtuvas:
- elektrinis mikrojungiklis nurodantis padėtį „atidaryta“;
- elektrinis mikrojungiklis nurodantis padėtį „uždaryta“;
- elektriniai mikrojungikliai nurodantys padėtis „atidaryta“ ir „uždaryta“;
- dvigubi elektriniai mikrojungikliai nurodantys padėtis „atidaryta“ ir „uždaryta“.

Nuotoliniu būdu valdomas dūmų vožtuvas

1. Saugumo funkcija
- 24 V DC, 48 V DC arba 230 V AC elektromagnetas skirtas nuotoliniam vožtuvo atidarymui
- elektrinis mikrojungiklis nurodantis padėtį „uždaryta“
- elektrinis mikrojungiklis nurodantis padėtį „atidaryta“
- elektriniai mikrojungikliai nurodantys padėtis „uždaryta“ ir „atidaryta“
- dvigubi elektriniai mikrojungikliai nurodantys padėtis „uždaryta“ ir „atidaryta“

2. Atstatymo funkcija
- 24/48 V DC/AC arba 230 V AC pavara, skirta grąžinti dūmų vožtuvą į parengties padėtį.

Pasirenkami priedai pateikiami ir montuojami atskirai:
Pasirinktais priedais galima patobulinti vožtuvo konstrukciją. Vožtuvų priedai pateikiami kartu su montavimo instrukcijomis bei būtinais montavimo reikmenimis (jeigu tai yra reikalinga). Visi pasirinkti priedai užsakomi kartu su vožtuvais pas įgaliotą atsovą.

Saugumo funkcija:
- 24 V DC arba 48 V DC ektromagnetas
- 230 V AC elektromagnetas.

Atstatymo funkcija*:
- 24/48 V DC/ AC arba 230 V DC pavara skirta uždaryti („parengties” padėtį) dūmų vožtuvą;
- 230V AC pavara skirta uždaryti (parengties padėtį) dūmų vožtuvą.

Priežiūra:
- elektrinis mikrojungiklis nurodantis padėtį „atidaryta“;
- elektrinis mikrojungiklis nurodantis padėtį „uždaryta“;
- elektriniai mikrojungikliai nurodantys padėtis „atidaryta“ ir „uždaryta“;
- dvigubi elektriniai mikrojungikliai nurodantys padėtis „atidaryta“ ir „uždaryta“.

Valdymo mechanizmas su elektriniais mikrojungikliais, elektromagnetu ir pavara

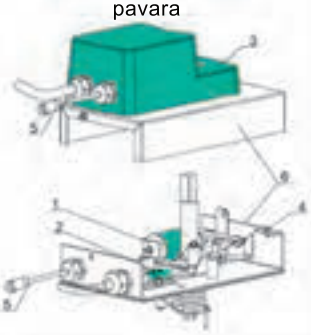

1	- Įšsilydantis elementas - saugiklis
2	- Elektromagnetas
3	- Elektriniai mirkojungikliai
4	- Pavara
5	- Tarpiklis
6	- Testavimo jungtis*

*Testuojant jungtį, galima patikrinti priešgaisrinės sklendės veikimą.

PAVYZDYS

Standartinis dūmų vožtuvas:
GRYFIT VX-5 su 24 V DC su elektromagnetu ir elektriniais mikrojungikliais, nurodančiais padėtis „uždaryta“ir „atidaryta“

1 pasirinkimas – įrenginio modifikavimas:
elektrinių mikrojungiklių, nurodančių padėtį „uždaryta“ ir „atidaryta“, pakeitimas dvigubais elektriniais mikrojungikliais, nurodančiais padėtis „atidaryta“ ir „uždaryta“.

2 pasirinkimas – įrangos papildymas:
24 V DC pavaros, užtikrinančios dūmų vožtuvo atstatymą (grąžinti į „parengties“ režimą) įmontavimas.

PASIRINKIMŲ GALIMYBĖS

Stačiakampės movos jungtis

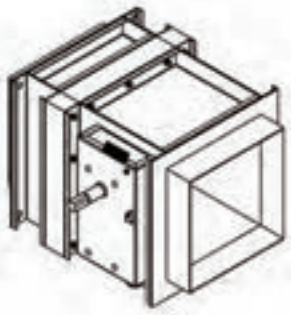

Stačiakampių flanšų jungtis

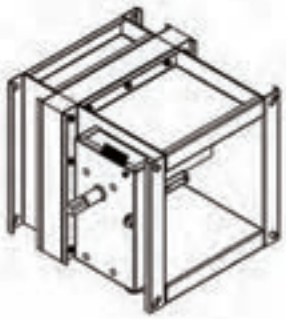

Apvalios movos jungtis

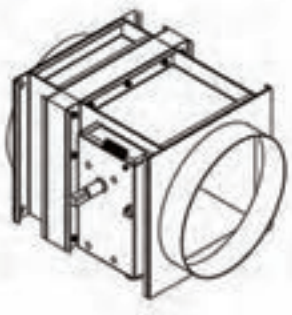

Gamintojas: CIAT Sp. Z o.o, Lenkija
Platintojas: UAB “Leovira” – Žarijų g. 4, LT-02300 Vilnius, Lietuva tel.: +370 5 2640954, faks.: +3705 2640379 – el.paštas: info@leovira.lt – www.leovira.lt

PASIRINKIMAS

DŪMŲ VOŽTUVO JUNGIAMO STAČIAKAMPIAIS FLANŠAIS DUOMENYS

H \ L	200	250	300	315	350	400	500	600	630	700	800	900	1000	1100	1200	1300	1400	1500	
200	2,2 0,86 8	2,9 0,79 10	3,5 0,78 11	3,7 0,77 11	4,2 0,75 13	4,8 0,75 14	6,1 0,72 17	7,4 0,71 20	7,8 0,70 22	8,7 0,70 23	10,0 0,69 26	11,3 0,68 29	12,6 0,68 32	13,9 0,68 35	15,2 0,67 38	16,5 0,67 41	17,8 0,67 44	19,1 0,66 47	S K M
250	3,1 0,70 10	4,0 0,66 12	4,9 0,65 13	5,1 0,64 13	5,8 0,60 15	6,7 0,59 16	8,5 0,57 19	10,3 0,55 22	10,9 0,54 24	12,1 0,54 25	13,9 0,53 28	15,7 0,53 31	17,5 0,52 34	19,7 0,52 37	21,1 0,51 40	22,8 0,51 43	24,7 0,51 46	26,5 0,51 49	S K M
300	3,9 0,63 11	5,1 0,57 13	6,2 0,55 14	6,6 0,52 14	7,4 0,51 16	8,5 0,50 19	10,6 0,48 22	13,1 0,46 25	13,8 0,45 26	15,4 0,45 28	17,7 0,44 31	20,0 0,43 34	22,3 0,42 37	24,6 0,42 40	26,9 0,42 43	29,2 0,41 46	31,5 0,41 49	33,8 0,41 52	S K M
315	4,2 0,60 11	5,4 0,55 13	6,6 0,52 14	7,0 0,51 14	7,8 0,50 16	9,1 0,47 19	11,5 0,45 22	14,0 0,43 25	14,7 0,43 26	16,4 0,42 28	18,9 0,41 31	21,3 0,41 34	23,8 0,40 37	26,2 0,40 40	28,7 0,39 43	31,1 0,39 46	33,6 0,38 49	36,0 0,38 52	S K M
350	4,8 0,55 13	6,3 0,50 15	7,6 0,47 16	8,0 0,46 16	9,0 0,44 18	10,4 0,42 21	13,2 0,40 24	16,0 0,38 27	16,9 0,37 28	18,8 0,37 30	21,6 0,36 33	24,4 0,35 36	27,2 0,35 39	30,0 0,34 42	32,8 0,34 45	35,6 0,34 48	38,4 0,33 51	41,2 0,33 54	S K M
400	5,6 0,52 14	7,3 0,45 16	8,9 0,43 17	9,4 0,42 17	10,6 0,39 19	12,2 0,38 22	15,5 0,35 25	18,8 0,33 28	19,8 0,33 29	22,1 0,32 31	25,4 0,31 34	28,7 0,30 37	32,0 0,30 40	35,3 0,29 43	38,6 0,29 46	41,9 0,28 49	45,2 0,28 52	48,5 0,28 55	S K M
500	7,3 0,45 17	9,5 0,39 19	11,6 0,36 20	12,3 0,34 20	13,8 0,32 22	15,9 0,31 25	20,2 0,28 28	24,5 0,26 31	25,8 0,26 32	28,8 0,25 34	33,1 0,24 37	37,4 0,24 40	41,7 0,23 43	46,0 0,23 46	50,3 0,23 49	54,6 0,22 52	58,9 0,22 55	63,2 0,22 58	S K M
600	9,0 0,41 20	11,7 0,34 22	14,3 0,31 23	15,1 0,30 23	17,0 0,28 25	19,6 0,26 28	25,0 0,23 31	30,2 0,23 34	31,8 0,22 35	35,5 0,22 37	40,8 0,21 40	46,1 0,21 43	51,4 0,20 46	56,7 0,20 49	62,0 0,20 52	67,3 0,20 55	72,6 0,20 58	77,9 0,20 61	S K M
630	9,5 0,40 23	12,3 0,34 25	15,1 0,30 26	16,0 0,28 26	17,9 0,27 28	20,7 0,25 31	26,3 0,23 34	31,9 0,22 37	33,6 0,22 38	37,5 0,21 40	43,1 0,21 43	48,7 0,20 46	54,3 0,20 49	59,9 0,20 52	65,5 0,20 55	71,1 0,19 58	76,7 0,19 61	82,3 0,19 64	S K M
700	10,7 0,38 26	13,9 0,31 28	17,0 0,28 29	18,0 0,26 29	20,2 0,25 31	23,2 0,24 34	29,6 0,22 37	35,9 0,21 40	37,8 0,20 41	42,2 0,20 43	48,5 0,20 46	54,8 0,19 49	61,1 0,19 52	67,4 0,19 55	73,7 0,19 58	80,0 0,19 61	86,3 0,19 64	92,6 0,19 67	S K M
800	12,4 0,36 29	16,1 0,29 31	19,7 0,26 32	20,8 0,25 32	23,4 0,23 34	27,0 0,22 37	34,3 0,20 40	41,6 0,20 43	43,8 0,20 44	48,9 0,19 46	56,2 0,19 49	63,5 0,19 52	70,8 0,19 55	78,1 0,18 58	85,4 0,18 61	92,7 0,18 64	100,0 0,18 67	107,3 0,18 70	S K M
900	14,1 0,33 32	18,3 0,27 34	22,4 0,24 35	23,7 0,23 35	26,6 0,22 37	30,7 0,21 40	39,0 0,20 43	47,3 0,19 46	49,8 0,19 47	55,6 0,19 49	63,9 0,19 52	72,2 0,19 55	80,5 0,18 58	88,8 0,18 61	97,1 0,18 64	105,4 0,18 67			S K M
1000	15,8 0,32 35	20,5 0,26 37	25,1 0,23 38	26,5 0,22 38	29,8 0,21 40	34,4 0,20 43	43,7 0,19 46	53,0 0,18 49	55,8 0,18 50	62,3 0,18 52	71,6 0,18 55	80,9 0,18 58	90,2 0,18 61	99,5 0,18 64	108,8 0,18 67				S K M
1100	17,5 0,31 38	22,7 0,25 40	27,8 0,22 41	29,4 0,21 41	33,0 0,20 43	38,1 0,20 46	48,4 0,19 49	58,7 0,18 52	61,8 0,18 53	69,0 0,18 55	79,3 0,18 58	89,6 0,18 61	99,9 0,18 64						S K M
1200	19,2 0,30 41	24,9 0,24 43	30,5 0,22 44	32,2 0,21 44	36,2 0,20 46	41,8 0,19 48	53,1 0,18 52	64,4 0,18 55	67,8 0,18 56	75,7 0,18 58	87,0 0,18 61	98,3 0,18 64	109,6 0,18 67						S K M

S – naudingas plotas [dm2]
S = ((L-30) x (H-70))/104
kai L ir H matuojamas mm

M – svoris [kg]

K – korekcijos dydis akustiniams skaičiavimams

Šios lentelės duomenimis vadovautis, kai keli vožtuvai jungiami į vieną bloką.

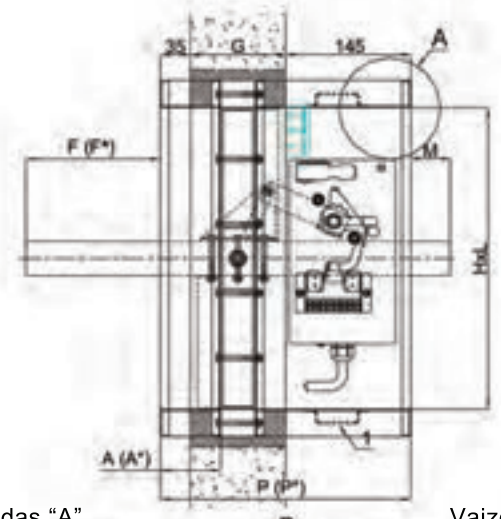

Vaizdas “A”

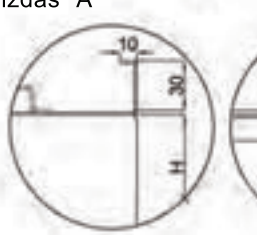

B

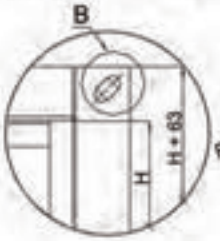

Vaizdas “B”

1 - Sutvirtintinami papildomais profiliais, kurie naudojami tuomet kai vožtuvo kraštinė yra ilgesnė nei 1000 mm.

Mūro/betono pertvara G = 110 mm (F,A,P) ir lengvų konstrukcijų pertvara G = 125 mm (F*,A*,P*) matmenų lentelė

H [mm]	F [mm]	F* [mm]	M [mm]	A [mm]	A* [mm]	P [mm]	P* [mm]
200	5,5	-	-	70	90	290	310
250	30,5	10,5	-	70	90	290	310
300	55,5	35,5	-	70	90	290	310
315	63,0	43,0	-	70	90	290	310
350	80,5	60,5	-	70	90	290	310
400	105,5	85,5	-	70	90	290	310
500	155,5	135,5	45,5	70	90	290	310
600	205,5	185,5	95,5	70	90	290	310
630	220,5	200,5	110,5	70	90	290	310
700	255,5	235,5	145,5	70	90	290	310
800	305,5	285,5	195,5	70	90	290	310
900	355,5	335,5	245,5	70	90	290	310
1000	405,5	385,5	295,5	70	90	290	310
1100	455,5	435,5	345,5	70	90	290	310
1200	505,5	485,5	395,5	70	90	290	310

*tuo atveju, kai pertvaros sienelė yra kitokio storio nei viršuje pateiktoje lentelėje, parametrams apskaičiuoti naudoti šias formules

A = G – 40
P = G + 180
F = H/2 – A – 24,5
M – kaip nurodyta aukščiau esančioje lentelėje

Minimalus pertvaros sienelės storis G = 110 mm
Maksimalus pertvaros sienelės storis G = 540 mm

Gamintojas: CIAT Sp. Z o.o, Lenkija
Platintojas: UAB “Leovira” – Žarijų g. 4, LT-02300 Vilnius, Lietuva tel.: +370 5 2640954, faks.: +3705 2640379 – el.paštas: info@leovira.lt – www.leovira.lt

PASIRINKIMAS

DŪMŲ VOŽTUVO JUNGIAMO APVALIOS MOVOS JUNGTIMI DUOMENYS

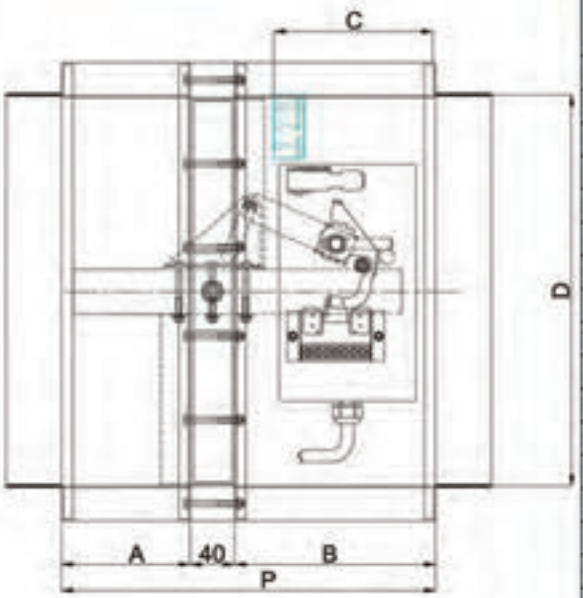

D [mm]	L and H [mm]	P [mm]	A [mm]	B [mm]	C [mm]	Svoris [kg]	K [-]	S [dm²]
100	200	310,0	90,0	180,0	145,0	9	0,86	2,2
125		310,0	90,0	180,0	145,0	9	0,86	2,2
150		310,0	90,0	180,0	145,0	9	0,86	2,2
160		310,0	90,0	180,0	145,0	9	0,86	2,2
200		310,0	90,0	180,0	145,0	9	0,86	2,2
250	250	370,0	150,0	180,0	145,0	14	0,66	4,0
300	300	370,0	150,0	180,0	145,0	17	0,55	6,2
315	315	370,0	150,0	180,0	145,0	17	0,51	7,0
350	350	400,0	180,0	180,0	145,0	23	0,44	9,0
400	400	400,0	180,0	180,0	145,0	28	0,38	12,2
500	500	540,0	250,0	250,0	215,0	41	0,28	20,2
600	600	640,0	300,0	300,0	265,0	55	0,23	30,2
630	630	640,0	300,0	300,0	265,0	61	0,22	33,6
700	700	740,0	350,0	350,0	315,0	71	0,20	42,2
800	800	840,0	400,0	400,0	365,0	87	0,19	56,2
900	900	940,0	450,0	450,0	415,0	105	0,19	72,2
1000	1000	1040,0	500,0	500,0	465,0	125	0,18	90,2

AERODINAMINĖS IR AKUSTINĖS CHARAKTERISTIKOS

L_W - akustinio spaudimo lygis vožtuvo viduje [dB(A)]
K - korekcijos dydis iš lentelių nurodytų aukščiau [dB(A)]

Pavyzdys:

Oro srautas	= 1000	[m3/h]	K	=	0,51	[-]
LxH	= 315x315	[mm]	LW	=	31	[dB(A)]
S	= 7,0	[dm2]	ΔP	=	4	[Pa]

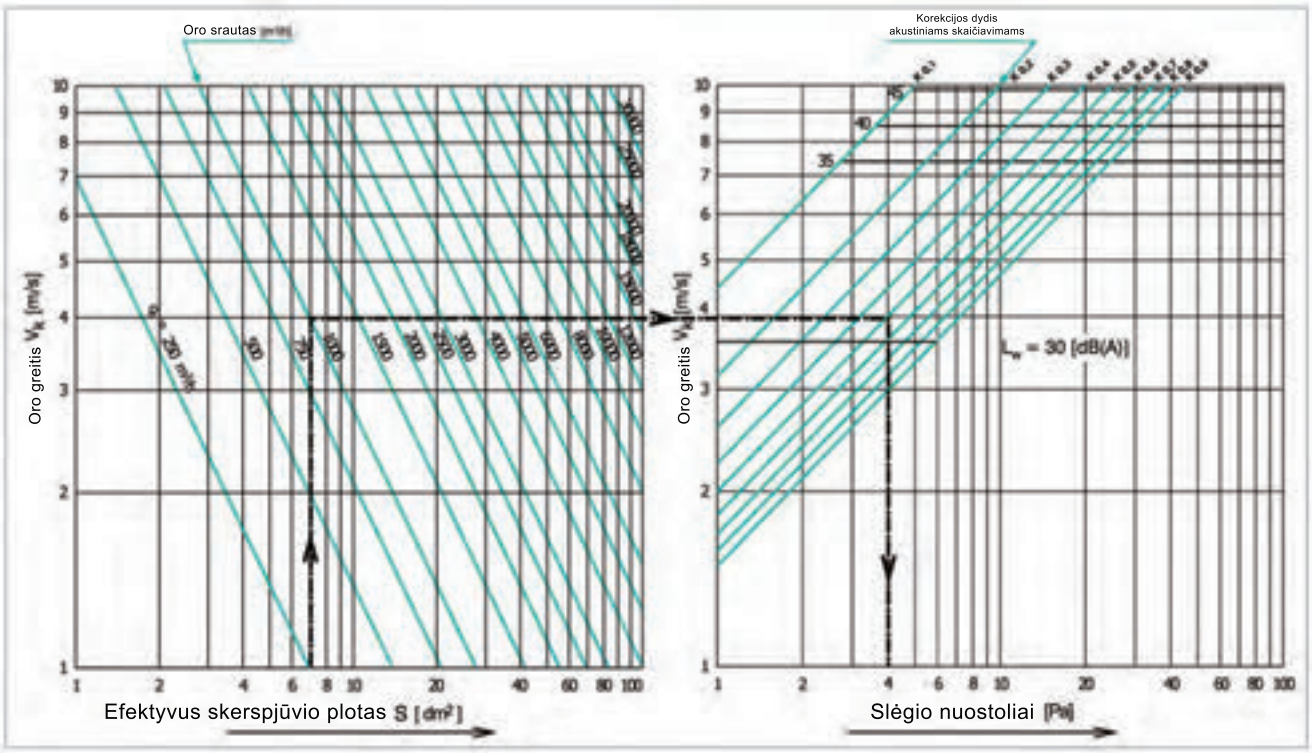

Gamintojas: CIAT Sp. Z o.o, Lenkija
Platintojas: UAB “Leovira” – Žarijų g. 4, LT-02300 Vilnius, Lietuva tel.: +370 5 2640954, faks.: +3705 2640379 – el.paštas: info@leovira.lt – www.leovira.lt

MATMENYS IR MONTAVIMO BŪDAI

DŪMŲ VOŽTUVO MONTAVIMAS PERTVAROSE

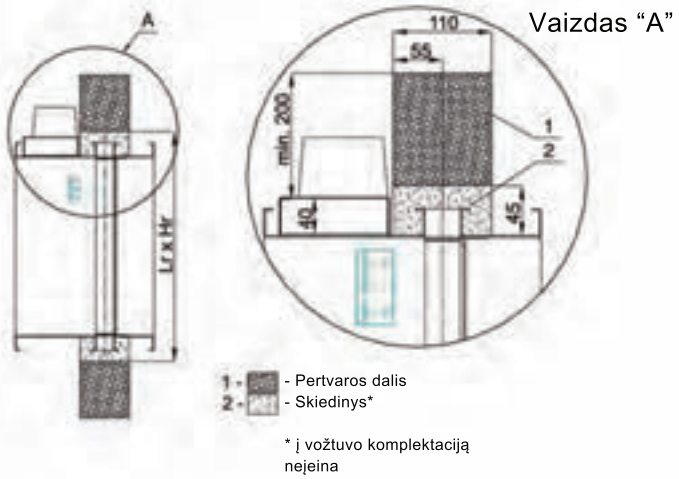

Vaizdas “A”

* į vožtuvo komplektaciją neįeina

Dūmų vožtuvo montavimo būdai:
- vertikalus;
- horizontalus.

Minimali montavimo anga:
Mūro/betono pertvara;
Lr x Hr = (L + 90) x (H + 90);
Lengvų konstrukcijų pertvara;
Lr x Hr = (L + 70) x (H + 70).

Mūrijimo riba:
- „Įmūrijimo riba“ aiškiai pažymėta ant korpuso;
- vožtuvo sklendės ašis turi būti pertvaros centre (vaizdas „A“);
- montuojant vožtuvą privalu griežtai laikytis nuorodos „Mūrijimo riba“.

VOŽTUVO MONTAVIMAS LENGVŲ KONSTRUKCIJŲ PERTVAROSE

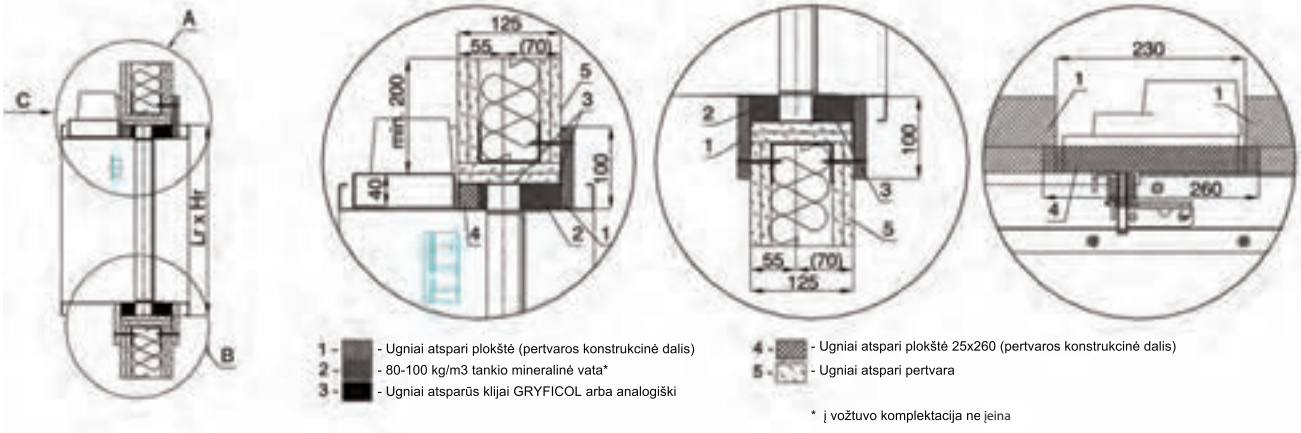

* į vožtuvo komplektacija ne įeina

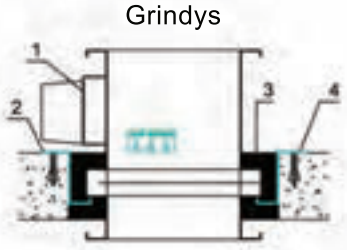

1. Atidarymo mechanizmas
2. montažiniai varžtai*
3. skiedinys*
4. perdangos plokštė*

* į vožtuvo komkplektacija neieina.

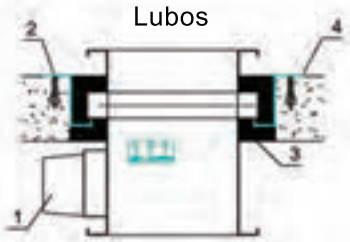

Pastaba: prieš montuojant vožtuvą būtina atidžiai susipažinti su gaminio montavimo instrukcija, kuri yra pridedama, ir laikytis montavimo nurodymų.

Gamintojas: CIAT Sp. Z o.o, Lenkija
Platintojas: UAB “Leovira” – Žarijų g. 4, LT-02300 Vilnius, Lietuva tel.: +370 5 2640954, faks.: +3705 2640379 – el.paštas: info@leovira.lt – www.leovira.lt

MATMENYS IR MONTAVIMO BŪDAI

ELEKTRINĖS DALIES PAJUNGIMAS

Elektriniai mikrojungikliai ir elektro magnetas

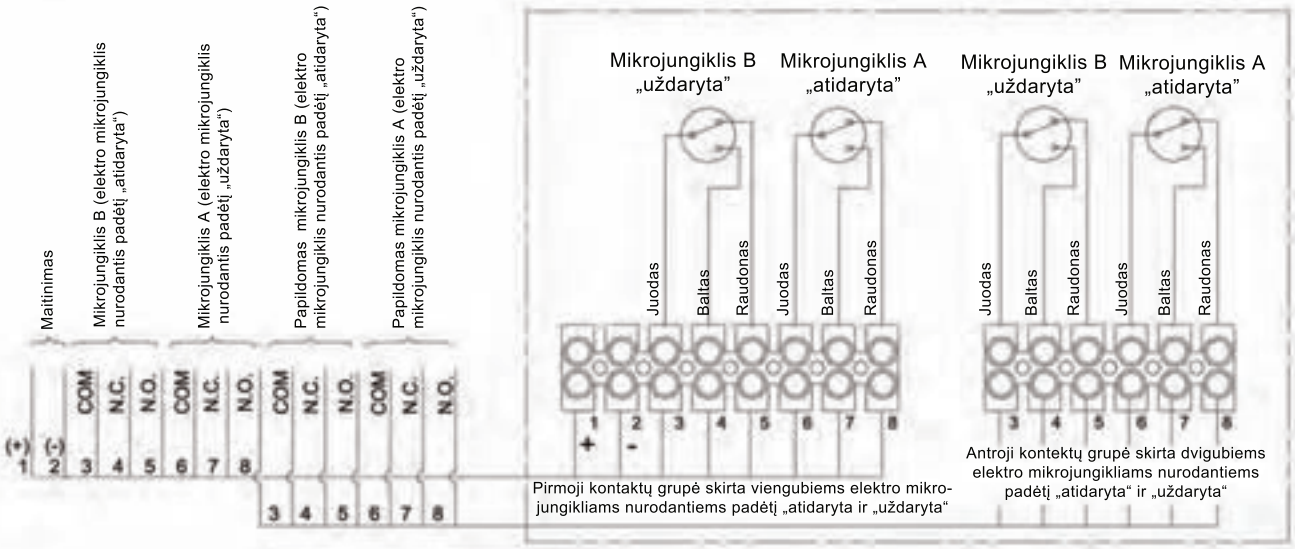

ELEKTRO MAGNETO CHARAKTERISTIKOS		
Maitinimo įtampa	24/48 V DC impulsas	230 V AC impulsas
Galingumas	3,5 W	5,5 VA

Pavara

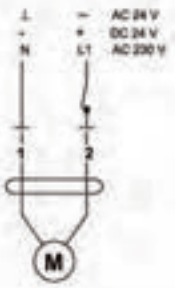

PAVAROS CHARAKTERISTIKOS		
Maitinimo įtampa	24/48 V DC arba AC	230 V AC
Galingumas	14 W	13 W
Atsidarymo laikas	15 s	
Intervalas tarp atsidarymų	min 10 s	
Apsaugos klasė	II	
Apsaugos laipsnis	IP 40	
Triukšmo lygis	50 dB(A)	
Darbinė temperatūra	- 20 ... + 50 °C	

UŽSAKYMO PAVYZDYS

Užklausimas:

Dūmų vožtuvas LX-5 atitinkantis EI 120 ugnies atsparumo klasei su **stačiakampių** flanšų jungtimi ir su sekančia komplektacija:

a) su elektropavara 24 V DC;
b) viengubu elektro mikrojungikliu nurodančiu poziciją „Atidaryta“ ir „Uždaryta“;
c) Pavara 24 V DC.

LxH 1000x400, vienas vienetas

Atsakymas:

EI 120 VX-5 1000x400 Gryfit H FD-24V + 1 x elektro mikrojungiklis nurodantis padėtį „Atidaryta“ ir Uždaryta“

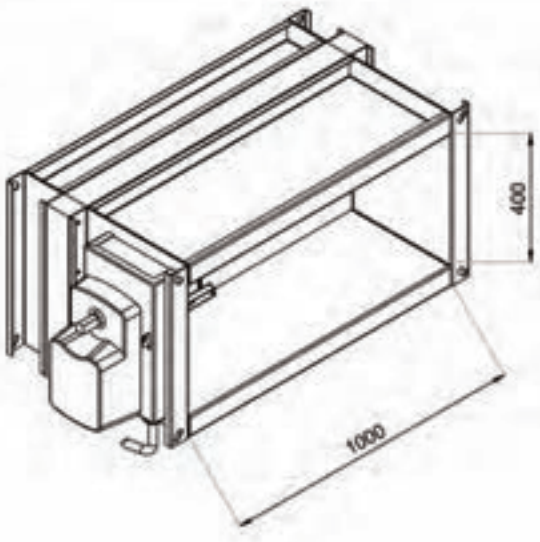

Gamintojas: CIAT Sp. Z o.o, Lenkija
Platintojas: UAB “Leovira” – Žarijų g. 4, LT-02300 Vilnius, Lietuva tel.: +370 5 2640954, faks.: +3705 2640379 – el.paštas: info@leovira.lt – www.leovira.lt

VOŽTUVŲ LX/VX SUJUNGIMO SCHEMA

Platintojas: UAB LEOVIRA, Žarijų g. 4, LT-02300 Vilnius, Lietuva
Gamintojas: CIAT Sp. z o.o., Lenkija

Šia schema vadovautis kai keli vožtuvai jungiami į vieną

KETURIŲ VOŽTUVŲ JUNGIMAS Į VIENĄ, SCHEMA Nr. 1

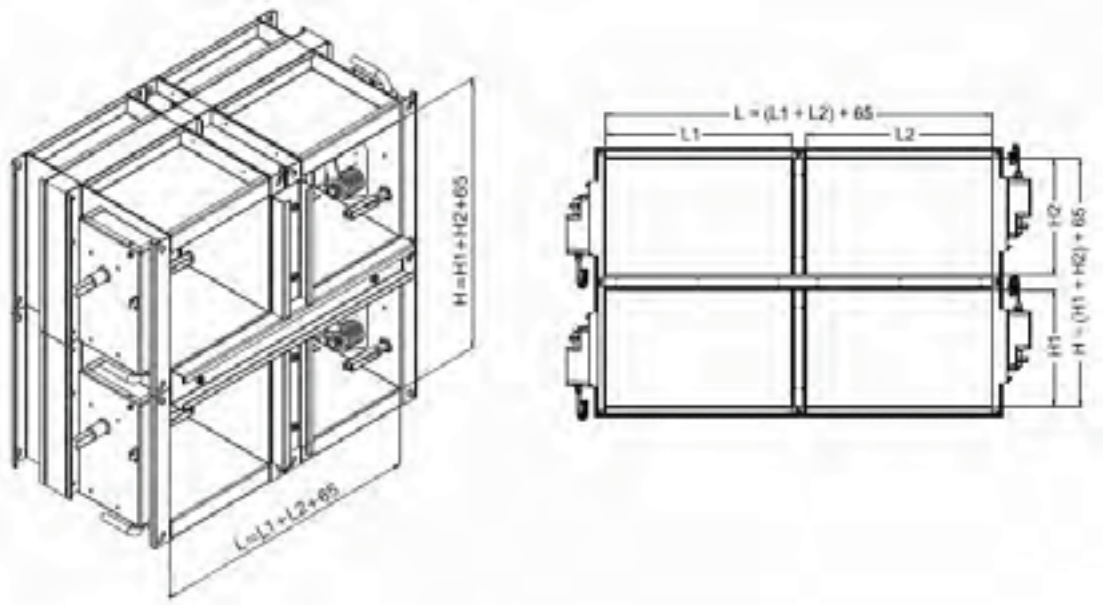

Pločio bei aukščio skaičiavimo pavyzdys: vožtuvas VX/LX 1900(L)x2000(H)
L=L1+L2+65=1000+835+65; H=H1+H2+65=1000+935+65
Vožtuvo jungiamųjų vožtuvų matmenys: 1000(L)x1000(H) + 1000(L)x935(H) + 835(L)x1000(H) + 835(L)x935(H)
Montuojant vožtuvą, turi būti išlaikyta vožtuvo geometrija

VERTIKALUS AR HORIZONTALUS TRIJŲ AR DAUGIAU VOŽTUVŲ JUNGIMAS Į VIENĄ, SCHEMA NR. 2

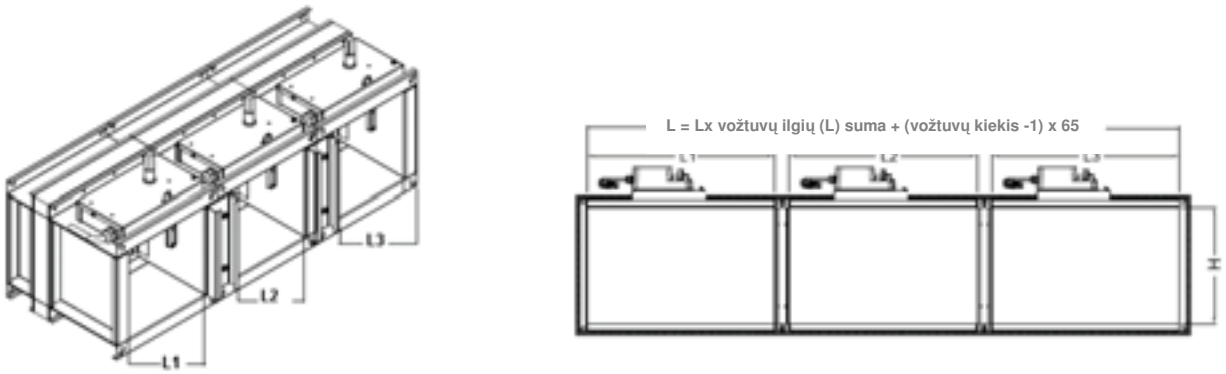

Pločio bei aukščio skaičiavimo pavyzdys: vožtuvas VX/LX 3000(L)x1200(H)
L=L1+L2+L3+(3-1)x65=935+935+1000+2x65; H=1200
Vožtuvo jungiamųjų vožtuvų matmenys: 1000(L)x1200(H) + 935(L)x1200(H) + 935(L)x1200(H)
Montuojant vožtuvą, turi būti išlaikyta vožtuvo geometrija

Gamintojas: CIAT Sp. Z o.o, Lenkija
Platintojas: UAB “Leovira” – Žarijų g. 4, LT-02300 Vilnius, Lietuva tel.: +370 5 2640954, faks.: +3705 2640379 – el.paštas: info@leovira.lt – www.leovira.lt

VERTIKALUS DVIEJŲ VOŽTUVŲ JUNGIMAS Į VIENĄ, SCHEMA NR.3

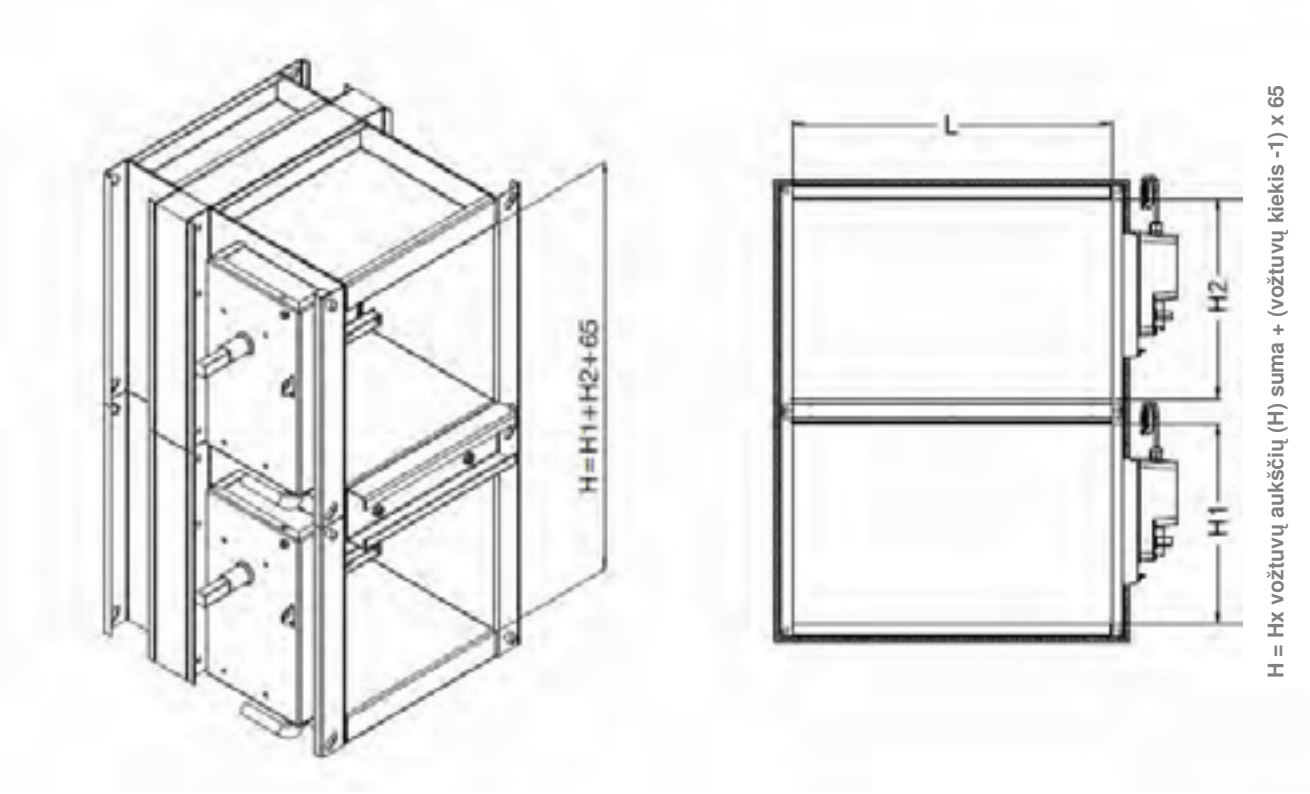

Pločio bei aukščio skaičiavimo pavyzdys: vožtuvas VX/LX 450(L)x2000(H)
L=450; H=H1+H2+(2-1)x65=1000+935+1x65
Vožtuvo jungiamųjų vožtuvų matmenys: 450(L)x1000(H) + 450(L)x935(H)
Montuojant vožtuvą, turi būti išlaikyta vožtuvo geometrija

HORIZONTALUS DVIEJŲ VOŽTUVŲ JUNGIMAS Į VIENĄ, SCHEMA NR. 4

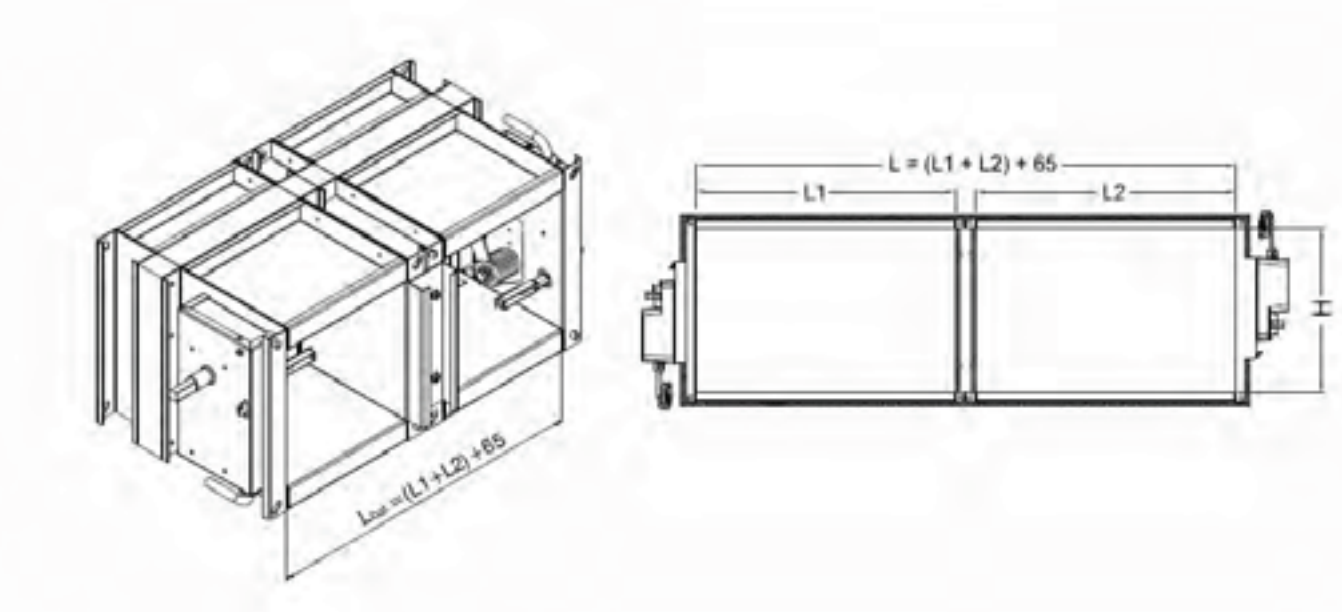

Pločio bei aukščio skaičiavimo pavyzdys: vožtuvas VX/LX 3000(L)x450(H)
L=L1+L2+(2-1)x65=1435+1500+1x65; H=450
Vožtuvo jungiamųjų vožtuvų matmenys: 1500(L)x450(H) + 1435(L)x450(H)
Montuojant vožtuvą, turi būti išlaikyta vožtuvo geometrija

Gamintojas: CIAT Sp. Z o.o, Lenkija
Platintojas: UAB “Leovira” – Žarij g. 4, LT-02300 Vilnius, Lietuva tel.: +370 5 2640954, faks.: +3705 2640379 – el.paštas: info@leovira.lt – www.leovira.lt

VIENTISŲ VOŽTUVŲ MAKSIMALIŲ DYDŽIŲ LENTELĖ

L/H	200	250	300	315	350	400	450	500	550	600	630	650	700	750	800	850	900	950	1000	1050	1100	1150	1200
200																							
250																							
300																							
315																							
350																							
400																							
450																							
500																							
550																							
600																							
630																							
650																							
700																							
750																							
800																							
850																							
900																							
950																							
1000																							
1050																							
1100																							
1150																							
1200																							
1250																							
1300																							
1350																							
1400																							
1450																							
1500																							

Gamintojas: CIAT Sp. Z o.o, Lenkija
Platintojas: UAB “Leovira” – Žarij g. 4, LT-02300 Vilnius, Lietuva tel.: +370 5 2640954, faks.: +3705 2640379 – el.paštas: info@leovira.lt – www.leovira.lt

UAB „LEOVIRA“
Žarijų g. 4, LT-02300 Vilnius, Lietuva
Tel.: +370 5 2640801, +370 5 2640954, faks. +370 5 2640379,
el. p. gamyba@ leovira.lt, www.leovira.lt

KAUNO SKYRIUS
Raudondvario pl. 141, LT-47192 Kaunas, Lietuva
Tel./faks. +370 37 260356, el. p. kaunas@leovira.lt

PANEVĖŽIO SKYRIUS
Tiekimo g. 2A, LT-35289 Panevėžys, Lietuva
Tel./faks. +370 45 465535, el. p. panevezys@leovira.lt