Apvalūs ortakiai OTL ir OTP

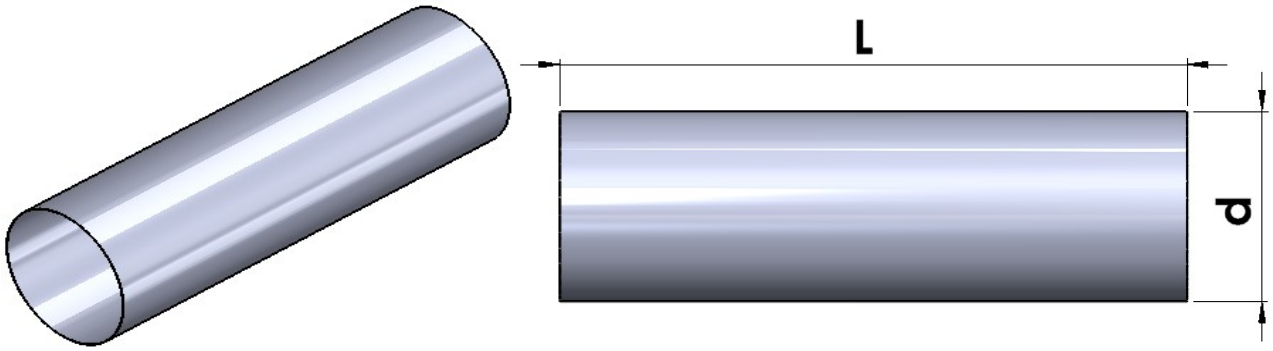

(Pav. 1: „Ortakis OTL iki 315 mm skersmens“)

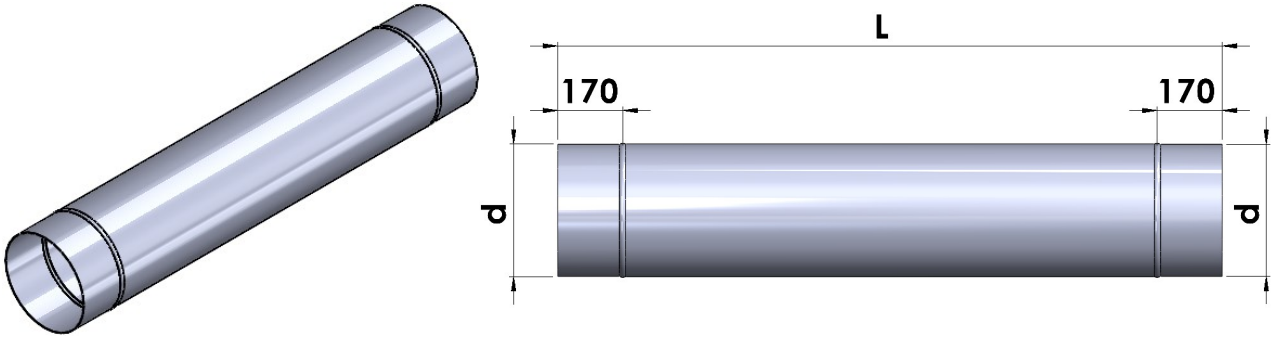

(Pav. 2: „Ortakis su standumo briauna OTL nuo 355 mm skersmens“)

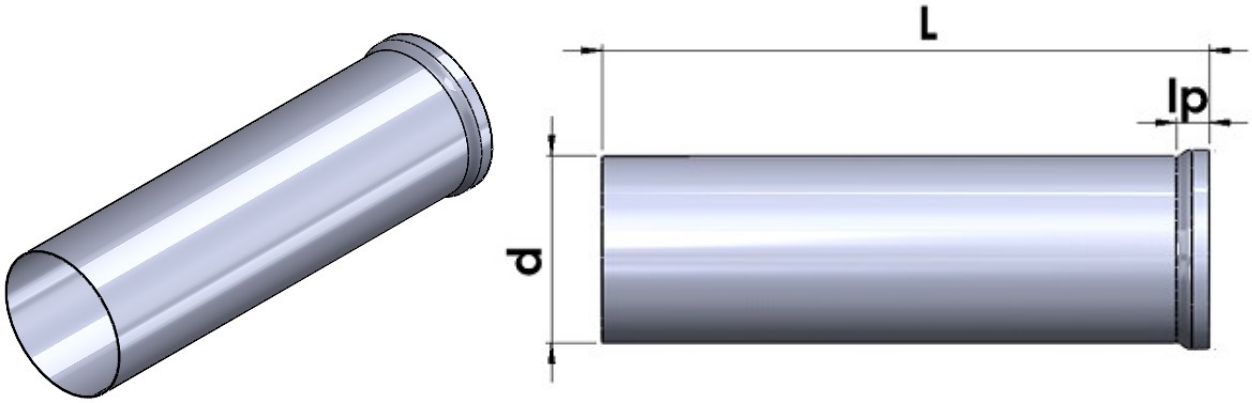

(Pav. 3: „Ortakis su praplėstu galu OTP“)

L – ortakio ilgis, standartiškai L = 1250 ir 1500 mm;
d – ortakio skersmuo:
- *OTL nuo 80 iki 1250 mm;*
- *OTP nuo 100 iki 630 mm;*

lp – praplėstojo galo ilgis, lp = 40, kai d ≤ 225 mm, lp = 50 mm, kai d ≥ 250 mm.

UAB „LEOVIRA“
Žarijų g. 4, Vilnius LT – 02300

Įmonės kodas: 124921964;
PVM k.: LT249219610

AB SEB bankas, kodas 70440;
a/s LT22 7044 0600 0038 8381

tel. (5) 264-08-01, (5) 264-09-54
el. paštas: gamyba@leovira.lt;
info@leovira.lt; www.leovira.lt

Kodo pateikimo tvarka užsakant
OTL/OTP-d

- Standartiškai gaminama iš galvanizuoto lakštinio plieno DX51D+Z(225-275)/S220GD+Z(225-275) atitinkančio LST EN 10346 standartą ir iš nerūdijančiojo plieno EN 1.4301(AISI304)/EN 1.4404(AISI316) atitinkančio LST EN 10028-7;
- Apvalūs ortakiai atitinka LST EN 1506:2007 standarto keliamus reikalavimus;
- Tinkamai sumontuotos sistemos atitinka **C** sandarumo klasę (bandymai atliekami pagal EN 12237:2003 standartą);
- Standartiniai ortakiai atitinka A1 degumo klasę (pagal LST EN 13501-1:2007 standartą).

Duomenys gali būti keičiami be atskiro įspėjimo. Data: 2023-11-14